**LEA EL INSTRUCTIVO ANTES DE ARMAR**

15173

# LIBRERO PUERTAS

**PRECAUCION:**
**COLOQUESE EN UNA AREA NIVELADA**

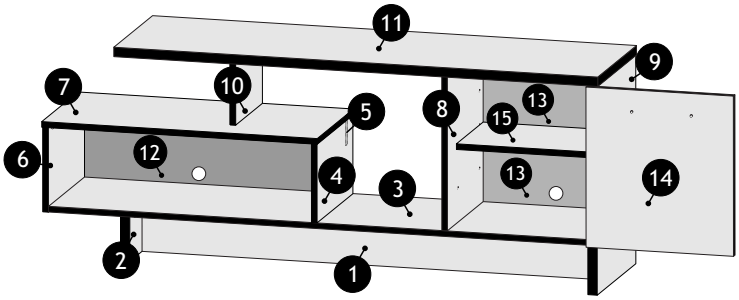


| HERRAMIENTAS | CANT. |
|---|---|
| LLAVE HEXAGONAL 4 mm (Incluida) | 1 |

| HERRAJES | CANT. |
|---|---|
| TUERCA DE AJUSTE | 20 |
| PERNO DE ENSAMBLE | 20 |
| CLAVOS ESPALDAR | |
| TORNILLO DE AMARRE | 6 |
| MANIJA SPAR DE 160 mm (MDE0165) | 1 |
| PASADOR PLASTICO | 16 |
| BISAGRA CODO | 2 |
| TAPA TUERCA | 13 |
| TORNILLO PARA BISAGRA Y BASE BISAGRA | 8 |
| SOPORTE REPISA | 4 |

# USO DE HERRAJES

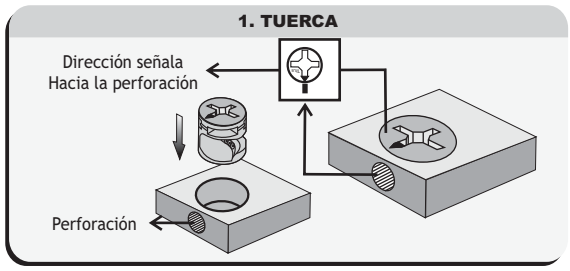


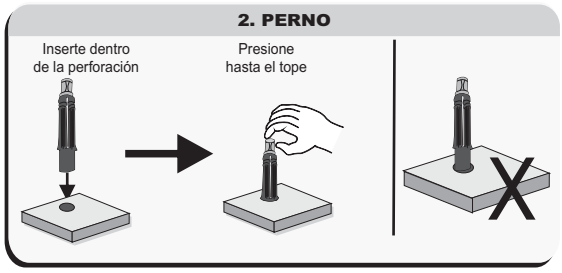


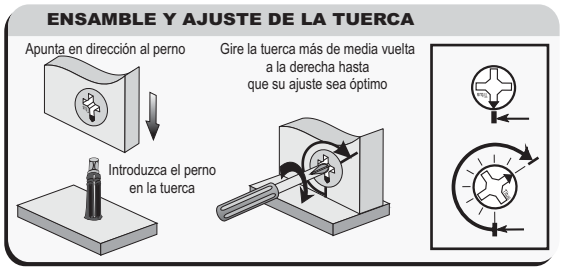

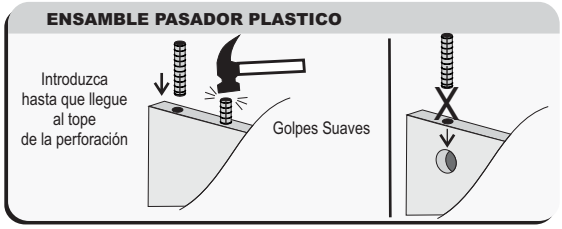

# INSTRUCCIONES DE ENSAMBLE

## 1 INSTALAR PASADORES PLASTICOS - ENSAMBLAR PIEZAS 1, 2, 3 y 4

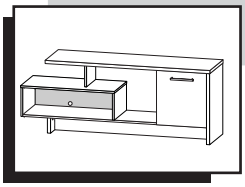

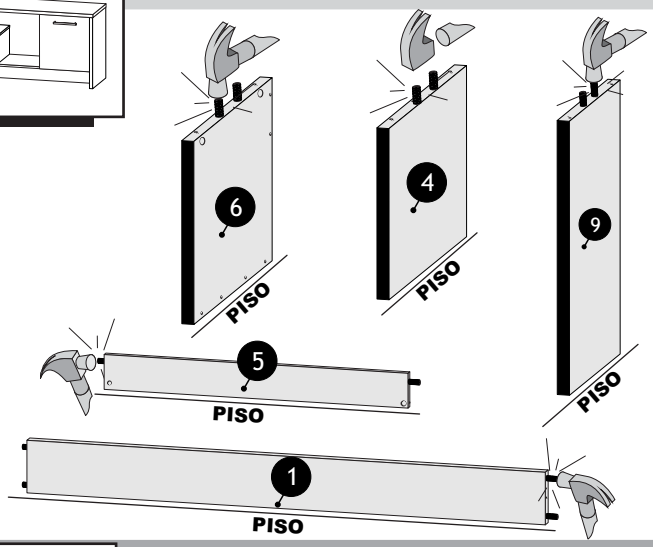


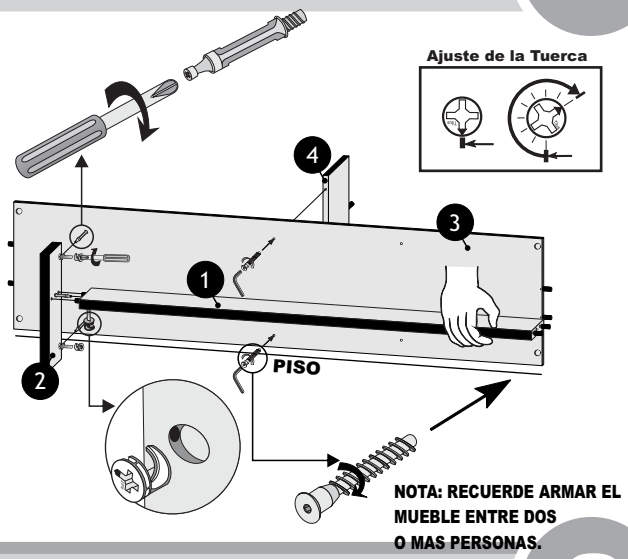


## 2 INSTALAR PIEZAS 5-6, A LAS PIEZAS 3 Y 4 - INSTALAR PIEZAS 7-8-9

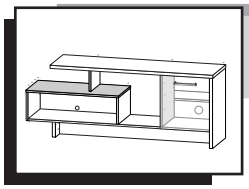

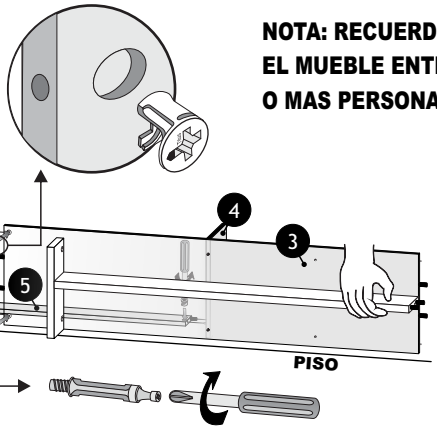


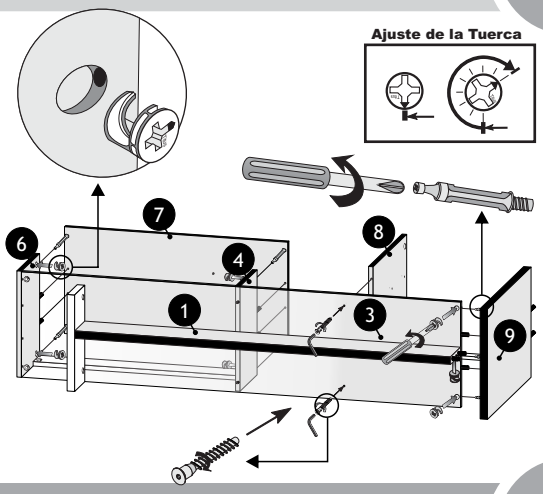


## 3 INSTALAR PIEZAS 10-11 - INSTALAR BASE BISAGRAS

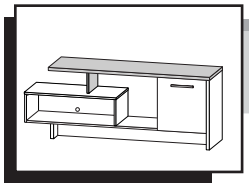

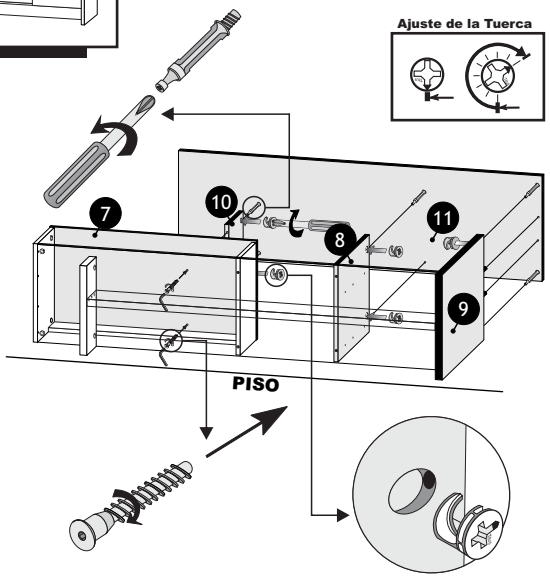


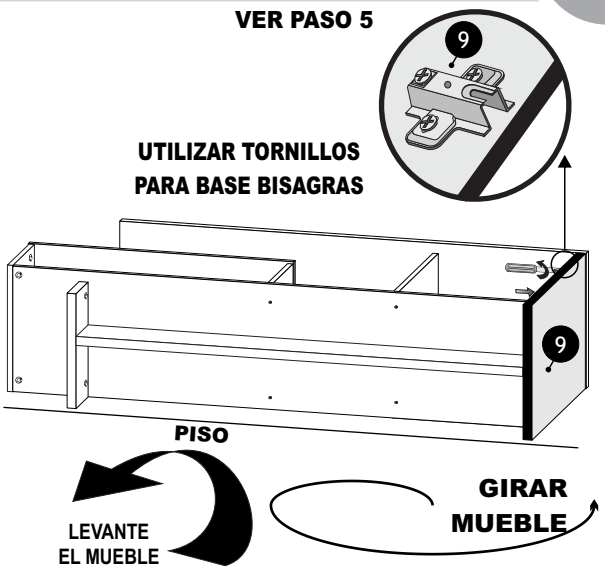

## 4 INSTALAR ESPALDARES 12-13 - INSTALAR BISAGRAS

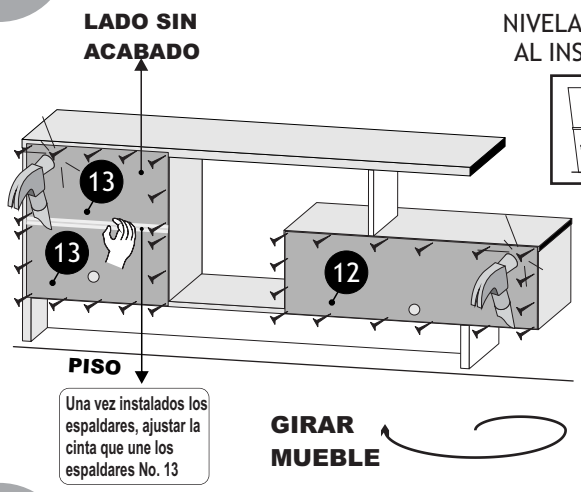


NIVELACION DEL MUEBLE AL INSTALAR ESPALDAR

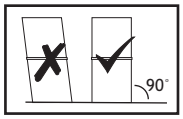


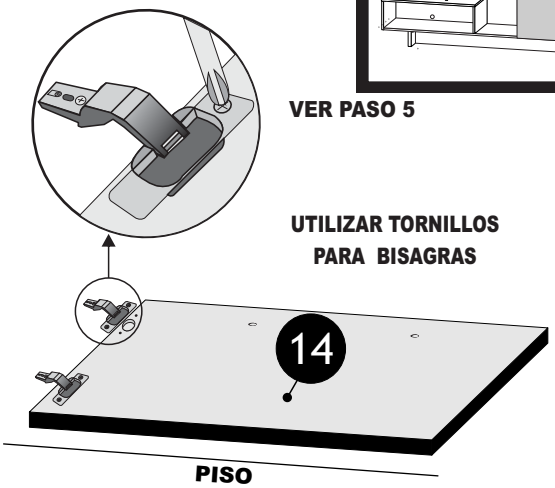


## 5 ENSAMBLE DE BISAGRAS Y AJUSTES DE PUERTAS

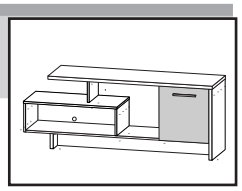

1. Coloque las bases de las bisagras en los verticales.-ver paso 6-

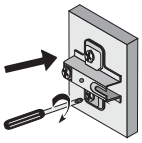

2. Coloque las bisagras en las perforaciones de las puertas -ver paso 8

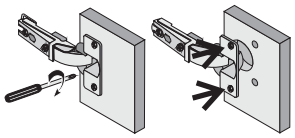

ensamble de la puerta coloque la bisagra sobre la base. deslice entre la ranura y presione

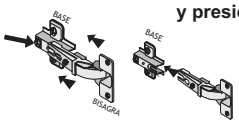


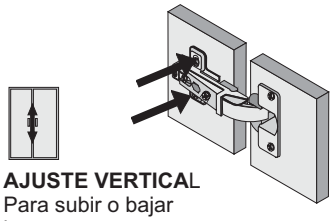

**AJUSTE VERTICAL**
Para subir o bajar las puertas.

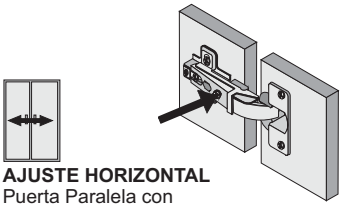

**AJUSTE HORIZONTAL**
Puerta Paralela con los Vericales

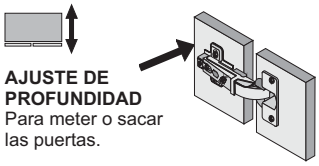

**AJUSTE DE PROFUNDIDAD**
Para meter o sacar las puertas.

## 6 INSTALAR MANIJA SOPORTE REPISA Y PIEZA 15 - ACABADOS

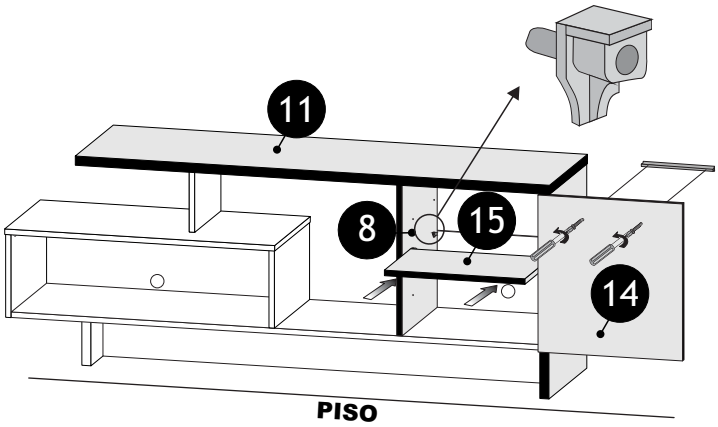

## ACABADOS

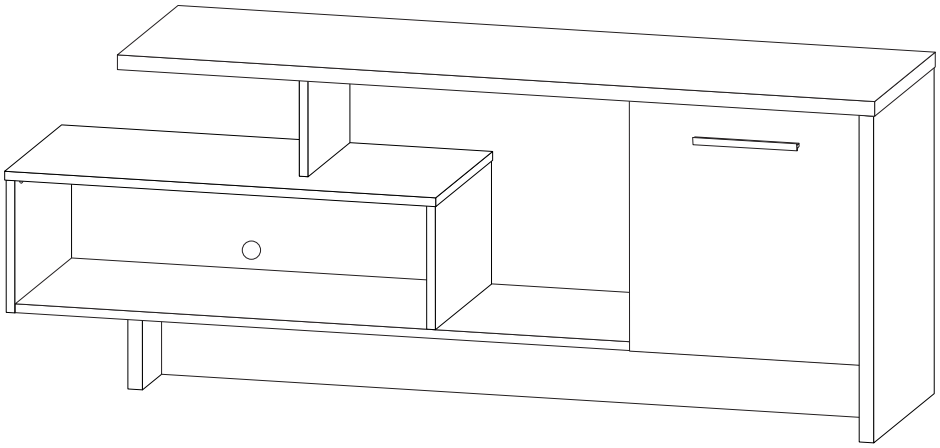

# Disfrute su mueble!!

Estas Instrucciones de Ensamble y su contenido son propiedad de MODUART S.A.
Está prohibida su reproducción total o parcial sin autorización previa y escrita de MODUART S.A.
COPYRIGHT 2004 MODUART S.A. Todos los derechos reservados.

**LOTE No:**