FECHA: 20/06/2016-COMBI
APROB: ROBERTO DE LA CRUZ

PERNO COMBI
HERRAJES

CENTRO DE AUDIO 19002

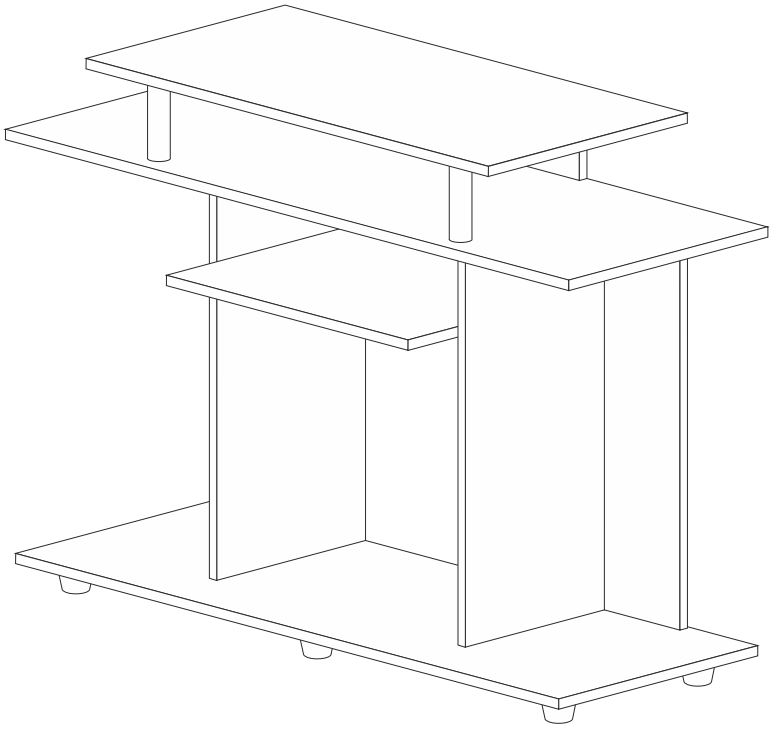

19002-04:
-Tapa Tuerca Wengue

19002-76:
-Tapa Tuerca Cafe

19002-117:
-Tapa Tuerca Latte

HERRAMIENTAS	CANT.
LLAVE HEXAGONAL 4 mm (Incluida)	1

HERRAJES	CANT.
TUERCA DE AJUSTE	14
TAPA TUERCA	4
PERNO DE ENSAMBLE	14
TORNILLO PARA TUBO METAL (M6)	2
TORNILLO DE AMARRE	10
TUBO METAL REF 120	2
PATA DEL MUEBLE 4cm	6

LEA EL INSTRUCTIVO
ANTES DE ARMAR

CENTRO DE AUDIO 19002

PRECAUCION:
COLOQUESE EN UNA AREA NIVELADA

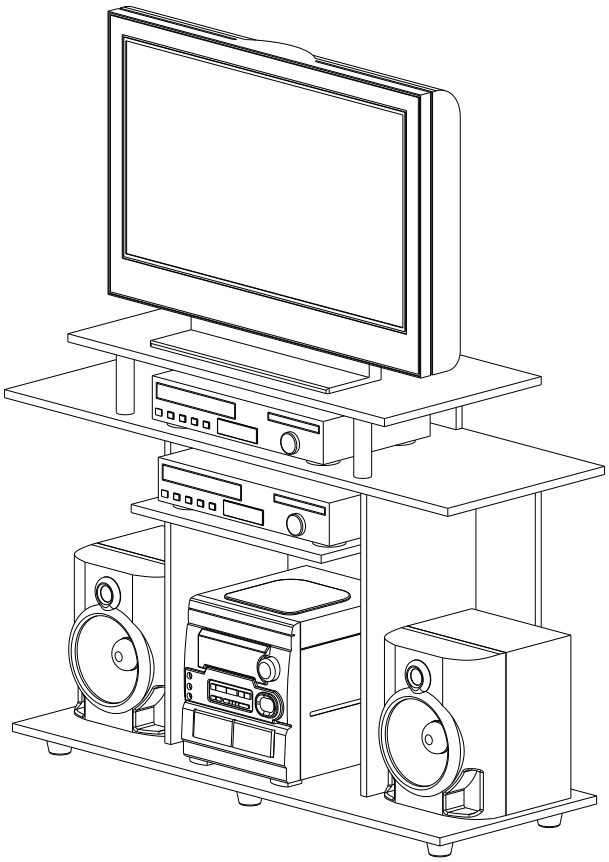

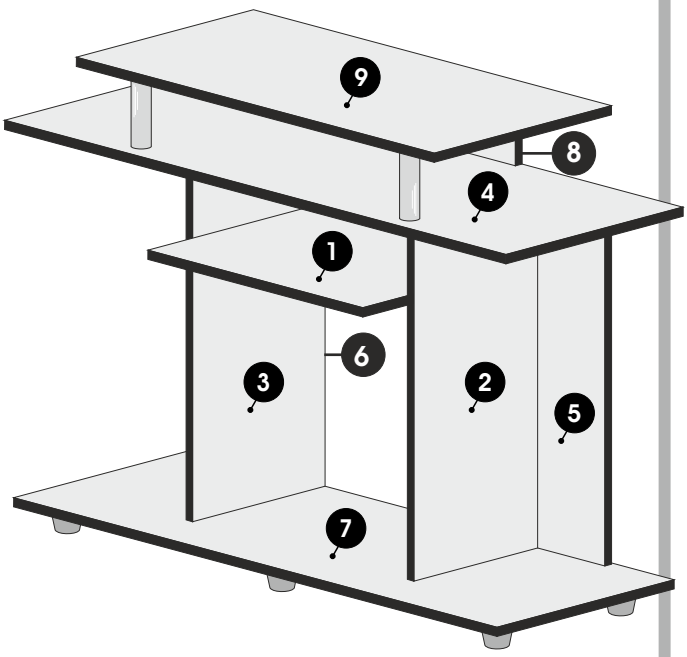

Disfrute su mueble!!

HERRAMIENTAS	CANT.
LLAVE HEXAGONAL 4 mm (Incluida)	1

HERRAJES	CANT.
TUERCA DE AJUSTE	14
TAPA TUERCA	4
PERNO DE ENSAMBLE	14
TORNILLO PARA TUBO METAL (M6)	2
TORNILLO DE AMARRE	10
TUBO METAL REF 120	2
PATA DEL MUEBLE 4cm	6

Estas Instrucciones de Ensamble y su contenido son propiedad de MODUART S.A.
Está prohibida su reproducción total o parcial sin autorización previa y escrita de MODUART S.A.
COPYRIGHT 2004 MODUART S.A. Todos los derechos reservados.

LOTE No:

USO DE HERRAJES

TUERCA

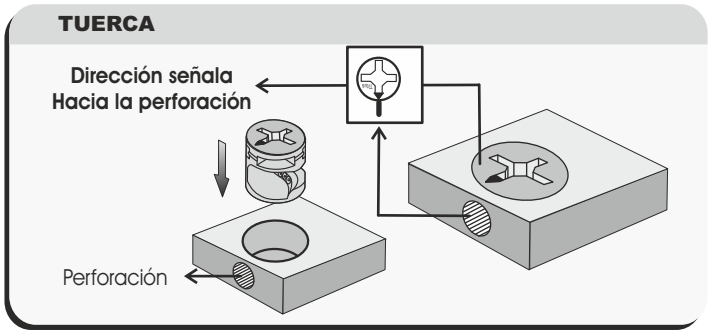

PERNO

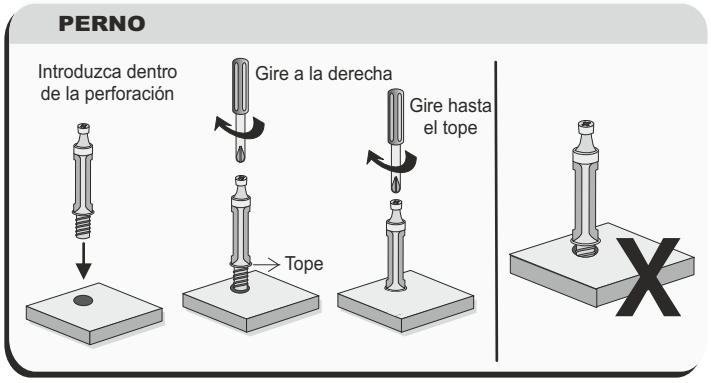

ENSAMBLE Y AJUSTE DE LA TUERCA

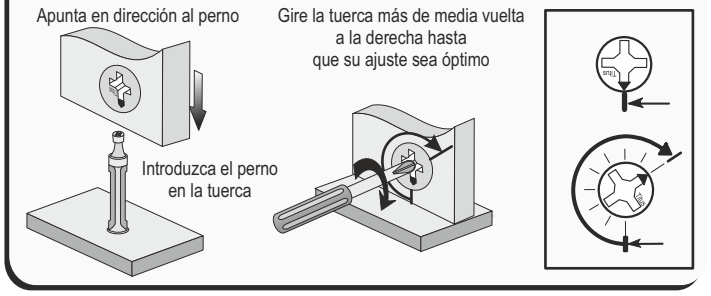

AJUSTE DE TORNILLO DE AMARRE

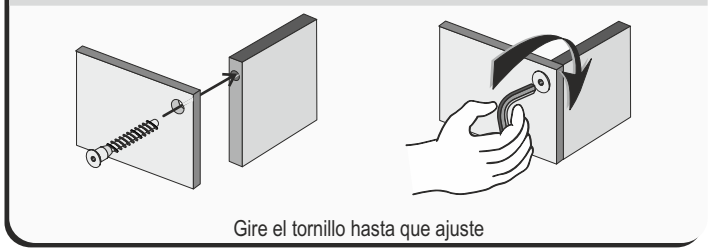

ENSAMBLE PASADOR PLASTICO

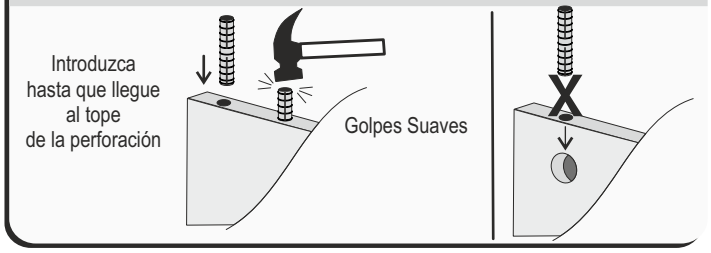

IMAGEN FINAL DEL MUEBLE

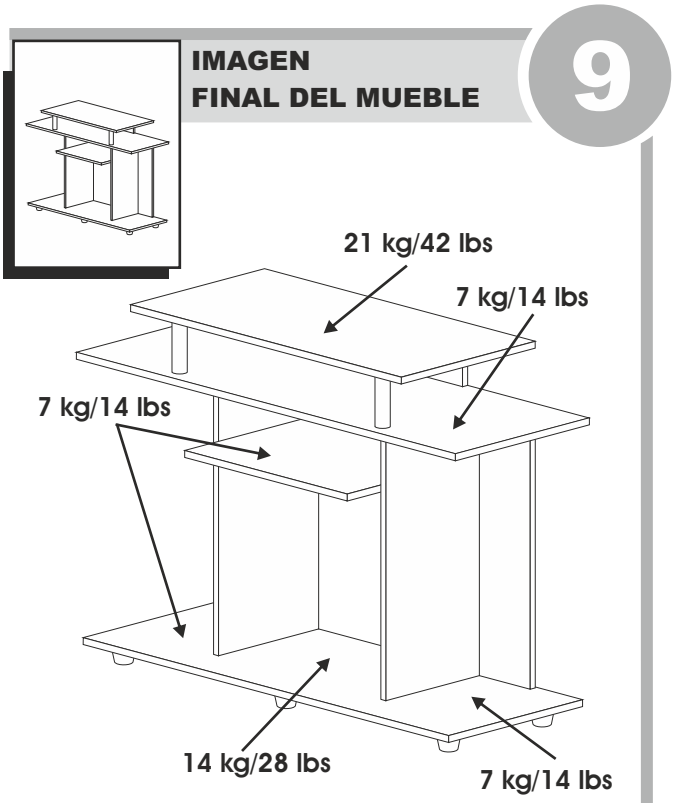

SU MUEBLE RESISTE LOS PESOS INDICADOS

ACABADOS

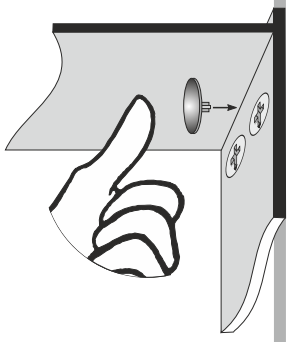

7 INSTALAR TUBOS Y PIEZA 9

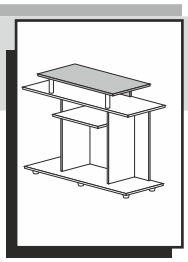

Ajuste de la Tuerca

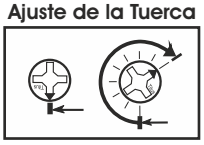

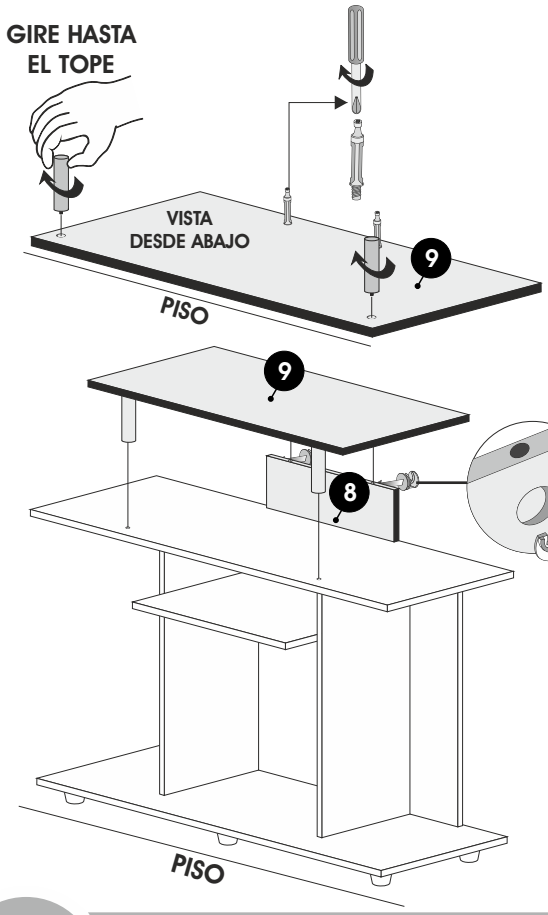

8 INSTALAR TORNILLOS PARA LOS TUBOS

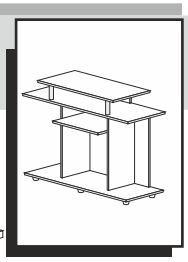

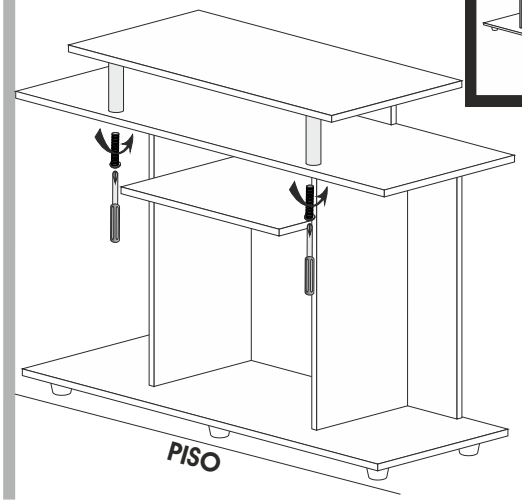

1 INSTALAR PIEZAS 1-2-3

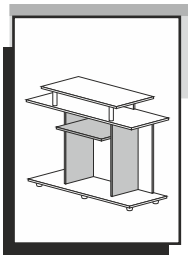

Ajuste de la Tuerca

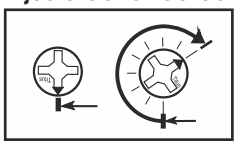

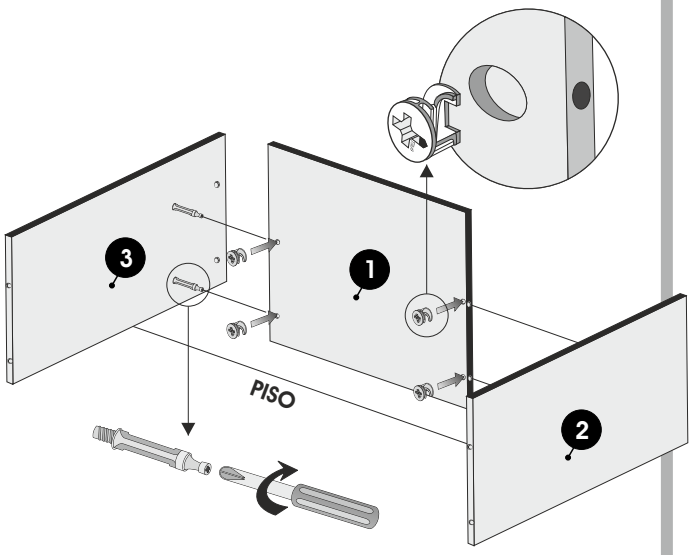

2 INSTALAR PIEZA 4

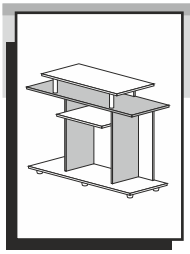

Ajuste de la Tuerca

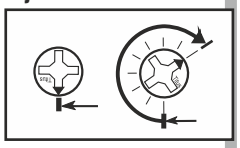

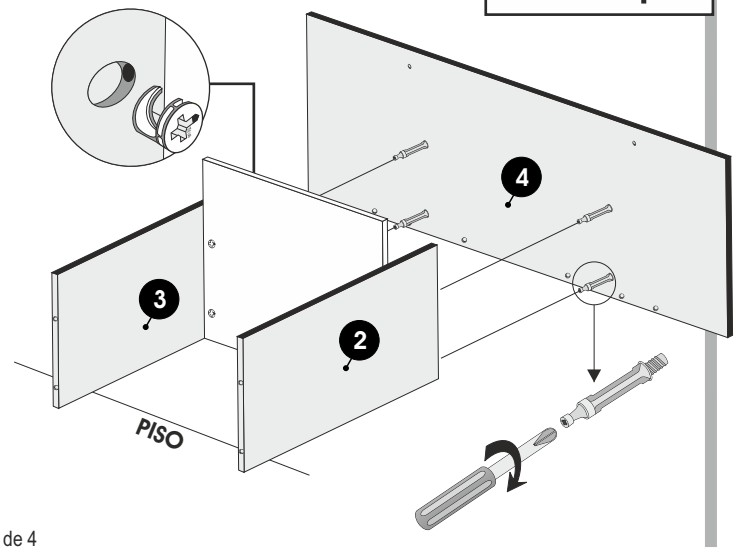

3 INSTALAR PIEZAS 5-6

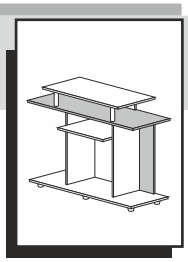

Ajuste de la Tuerca

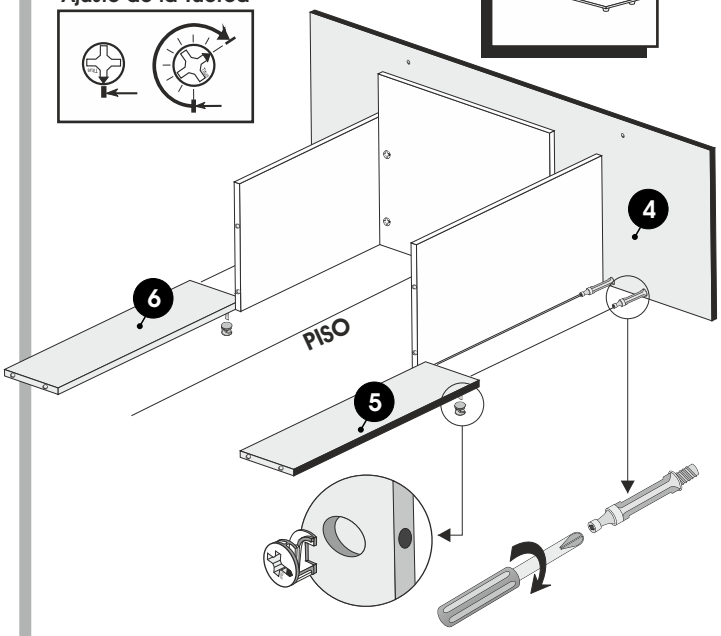

5 INSTALAR PIEZA 7

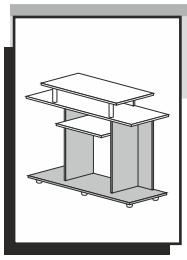

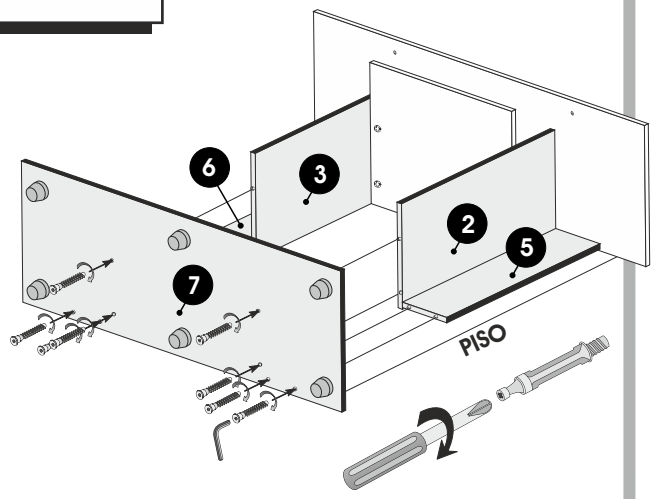

4 INSTALAR PATAS

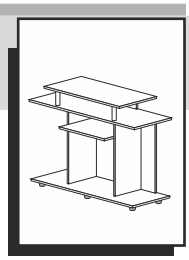

Patas Plasticas
Hacer presión hasta el tope

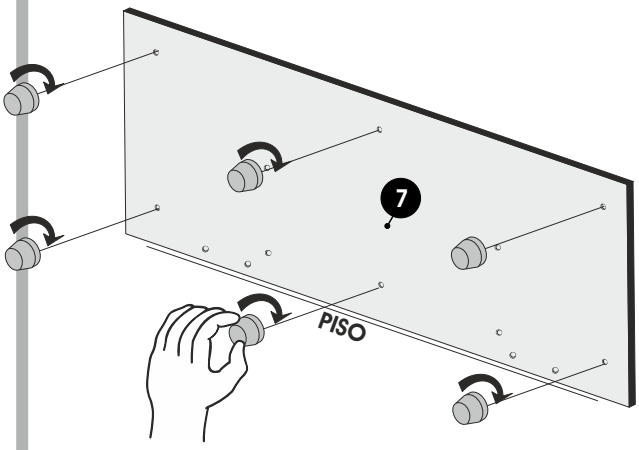

6 LEVANTE EL MUEBLE E INSTALAR PIEZA 8

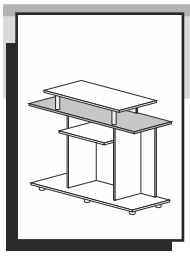
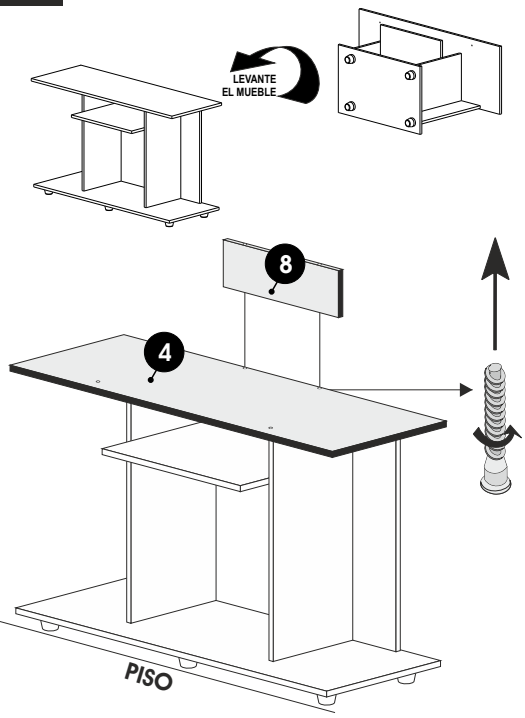
NOTA:
TENER ESPECIAL CUIDADO PARA LEVANTAR EL MUEBLE Y SOSTENERLO BIEN ENTRE VARIAS PERSONAS