**Manual de Montagem**
*Assembly Instruction / Manual de ensamble*

# BANCADA GOYA


Caemmun - Indústria e Comércio de Móveis Ltda.

Rua Juriti Vermelha 279.
Phone/Fax - 55 (0xx43) 3172 6300
CEP: 86702-280 - Parque Industrial V
Arapongas - PR
www.caemmun.com.br

**Atendimento ao consumidor**
*Consumer attendance/Atención al consumidor*
**Phone / Fax: +55 (43) 3172-6300**
**assistencia@caemmun.com.br**


caemmun movelaria

## CERTIFICADO DE GARANTIA LEGAL

90 DIAS

### GARANTIA LEGAL

- A garantia dos produtos fabricados pela Caemmun Movelaria, abrange eventuais defeitos/vicios de fabricação, no prazo estabelecido pelo Código de Defesa do Consumidor, em seu artigo 26, II, o qual prevê a garantia legal de 90 (noventa) dias.

### CUIDADOS ESPECIAIS

- Leia com atenção as Instruções do manual de montagem que acompanha o produto.
- Evitar umidade excessiva e exposição prolongada a luz solar.
- Para limpeza usar pano limpo e úmido, não devendo utilizar produtos de limpeza

### EXCLUSÃO DA GARANTIA LEGAL

- A falta de observância das Instruções contidas no Manual de Montagem, que eventualmente poderá causar danos à mercadoria, tais como , adequação do local para Instalação do produto, uso correto dos parafusos e demais componentes, nivelamento, correta distribuição dos objetos no produto (conforme peso / tamanho indicado no manual), dentre outros, bem como transporte Inadequado tanto pela Loja, como pelo consumidor.
- Defeitos ou danos causados em qualquer componente do produto pela utilização Inadequada ou provocado por acidentes, negligência, má condições estruturais da residência, tempo de uso, caso fortuito ou força maior (por exemplo umidade, infiltrações, mofo, cupins, ralos maresia, chuvas, etc.).

## LEGAL GUARANTEE CERTIFICATE

90 DAYS

### *LEGAL GUARANTEE*

*-The guarantee of the products manufactured by Caemmun Furniture includes occasional manufacturing defects within the period established by the Código de Defesa do Consumidor (Consumer Protection Laws), in this article 26, II, which provides 90 (ninety) days legal guarantee.*

### *SPECIAL CARES*

*-Read carefully the instructions in the Assembly Instruction that follows the product.*
*-For cleaning use a clean and damp cloth. Do not use cleaning products.*
*-Avoid excessive moisture and extreme sun exposition.*

### *EXCLUSION OF LEGAL GUARANTEE*

*- Lack of accomplishment with the instructions enclosed in the Assembly Instruction, which eventually may cause damage to the goods such as unsuitability of the site for product installation, incorrect use of screws and other components, unevenness , improper distribution of objects in the product (as weight / size indicated in the Assembly Instruction) , among others , as well as inadequate transportation either by the store or the consumer .*
*- Defects or damage in any product component caused by improper use or accident, negligence , poor structural conditions of residence , time of use , unforeseeable circumstances or force majeure ( humidity, leaks , mold , termites , rays , salt air , rain , etc.).*

## *CERTIFICADO DE GARANTÍA LEGAL*

90 DIAS

### *GARANTÍA LEGAL*

*- La garantía de los productos fabricados por Caemmun Muebleria abarca eventuales defectos/vicios de fabricación, en el plazo establecido por el Código de Defesa do Consumidor (Código de Defensa del Consumidor), en su articulo 26, II, lo cual prevé la garantía legal de 90 (noventa) dias.*

### *CUIDADOS ESPECIALES*

*-Lea con atención las instrucciones del Manual de Armado que acompaña el producto.*
*-Para limpieza usar paño limpio y húmedo, no debiendo utilizarse productos de limpieza.*
*-Evitar humedad excesiva y exposición prolongada a la luz solar.*

### *ECLUSIÓN DE LA GARANTÍA LEGAL*

*-La falta de observancia de las instrucciones contenidas en el Manual de Armado, que eventualmente podrá causar daños en la mercadería, tales como, adecuación del local para instalación del producto, uso correcto de los tornillos y demás componentes, nivelación, correcta distribución de los objetos en el producto (de acuerdo al peso/talla indicados en el manual), de entre otros, bien como trasporte inadecuado tanto por la tienda como por el consumidor.*
*-Defectos o daños causados en cualquier componente del producto por la utilización inadecuado o provocado por accidentes, negligencia, malas condiciones estructurales de la residencia, tiempo de uso, caso fortuito o fuerza mayor (por ejemplo humedad, infiltraciones, moho, termitas, rayos, olor de mar, lluvias, etc).*

## *CERTIFICAT DE GARANTIE LÉGAL*

90 DIAS

GARANTIE LÉGAL
La garantie des produits Caemmun Movelaria couvre les éventuels défauts / vices de fabrication dans les délai fixé par le code de défense du consommateur, dans son article 26, II, qui prévoit le délai légal de 90 (quatrevingt dix) jours.
ATTENTION :
- Veuillez lire attentivement les instructions fournies.
- Eviter l´humidité excessive et l'exposition prolongée au soleil.
- Pour le nettoyage, utilisez un chiffon propre et humide; évitez l´usage des produits de nettoyage.
EXCLUSION DE GARANTIE LÉGAL
- l'inobservance des instructions fournies dans le manuel d'assemblage, laquelle peut éventuellement endommager la marchandise, tels que l'inadéquation des lieux d'installation, la mauvaise utilisation des vis ou des autres accessoires, dénivellations, mauvaise distribution des objets sur le produit (en fonction du poids / taille indiqués dans le manuel), entre autres, ainsi que le transport inadéquat, soit fait par le magasin ou par le client.
- Les défauts ou dommages résultant d'une utilisation contraire à celle prévue, ou résultant des accidents, négligence, mauvaises conditions structurelles de la résidence, temps d'usage, cas fortuite ou force majeur (Comme, par exemple l´humidité, les infiltrations, la moisissure, les termites, l´air de la mer, la pluie, etc.)

## INSTRUÇÕES DE SEGURANÇA

- É obrigatório seguir os procedimentos abaixo para uma instalação correta do produto;
- Caso a instalação não esteja correta há risco de queda assim como de outros danos;

1. A instalação deste produto deve ser feita por um profissional qualificado;
2. Não instalar em superfícies que possam estar úmidas, conter infiltrações, ou que estejam expostas a qualquer produto que comprometa sua resistência;
3. Para a instalação do produto devem ser utilizados apenas os acessórios que acompanham os mesmos de maneira adequada conforme indica o manual;
4. Ler e observar atentamente toda a instrução antes de iniciar a montagem;
5. Os parafusos devem ser apertados periodicamente;
6. Evitar batidas e contatos com objetos cortantes;
7. Todos os pesos máximos indicados no manual devem ser respeitados;

## *SAFETY INSTRUCTION*

- *It is mandatory to follow the procedures described below to install the product properly;*
- *If the installation is not correct there is a risk of falling as well as other damages;*

1. *This product must be installed by a qualified professional;*
2. *Do not install it in areas that may be damp, contain infiltrations or are exposed to any product that endangers their endurance;*
3. *In order to install the product it must be used only the accessories that follow it adequately as showed in the instruction manual;*
4. *Read and follow all instructions carefully before starting installation;*
5. *The screws must be tightened periodically;*
6. *Avoid bumps and contact with sharp objects;*
7. *All maximum weights indicated in the instructions must be respected;*

## *INSTRUCCIONES DE SEGURIDAD*

- Es obligatorio seguir los procedimientos abajo para instalar el producto correctamente;
- Caso la instalación no este correcta hay riesgo de caerse el producto, así como otros daños;

1. El producto debe ser instalado por un profesional calificado;
2. No instalar en superficies que puedan estar húmedas, contener infiltraciones o que estén expuestas a cualquier producto que comprometer su resistencia;
3. Para la instalación del producto deben ser usados apenas los accesorios que lo acompañan de manera adecuada como indica el manual;
4. Leer y observar atentamente toda la instrucción antes de iniciar el armado;
5. Los tornillos deben ser apretados periódicamente;
6. Evitar choques y contacto con objetos cortantes;
7. Todos los pesos máximos indicados en el manual deben ser respectados;

## *CONSIGNES DE SÉCURITÉ*

Les consignes de sécurité suivantes sont obligatoires:
Si l'installation n'est pas effectuée correctement, il y aura risque de chute ou d´autres dommages.
L'installation du produit doit être effectuée par un personnel qualifié;
Ne pas installer sur des surfaces qui peuvent être humides, avoir des infiltrations ou qui soient exposées à n´importe quoi qui puisse compromettre la résistance du produit;
Au moment de l´installation, il faut seulement utiliser les accessoires qui accompagnent le produit, comme indiqué dans le manuel;
Veuillez lire attentivement les instructions fournies avant de commencer la mise en place du produit;
Les vis doivent être vérifiés régulièrement;
Eviter des chocs et des contacts avec des matières tranchantes;
Tous les poids maximaux indiqués dans le manuel doivent être respectés.

## Relaçao de Ferramentas e Acessórios - Tools and Accessorioes list - Relacion de Herramientas y Accessorios - *Liste des outils et accessoires*

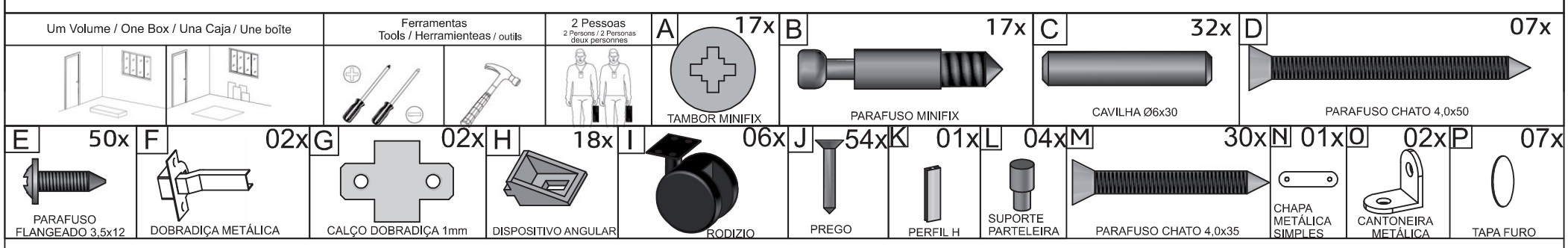


- Os acessórios desta relacao marcados com as letras (A) ,(B) ,(C) ,(D) ,(E) ,(F) ,(G) , estao em tamanho real. Para saber o tamanho exato basta colocar o acessório em cima do desenho
*- The accessorioes of this relation with the letters (A) ,(B) ,(C) ,(D) ,(E) ,(F) ,(G) , are in real size. To know the exact size just put the screw over ofthe picture.*
*- Los accesorios de esa relacion que tienen las letras (A) ,(B) ,(C) ,(D) ,(E) ,(F) ,(G) , estan en tamano real. Para saber los tamanos exactos es solo poner lo tornillo arriba del diseno.*
*- Les images des accessoires marqués des lettres (A), (B), (C), (D), (E), (F), (G) sont taille réelle. Pour confirmer la taille il est suffit de mettre l´accessoire sur le dessin.*

**Português**
*English*
*Español*
*Français*

## CÓDIGO DE PEÇA

Code of the piece / Código de la pieza / Code de la pièce.
OBS: SEGUIR A SEQUÊNCIA DE MONTAGEM LOCALIZADA NOS NÚMEROS CIRCULADOS.
*Obs: Follow assembly sequence located on the circled numbers.*
*Obs: Seguir la secuencia de ensamble ubicada abajo en los números que están en circulo.*
*Obs.: Suivez les étapes d'assemblage dans l´ordre marqué par les chiffresic rculées.*

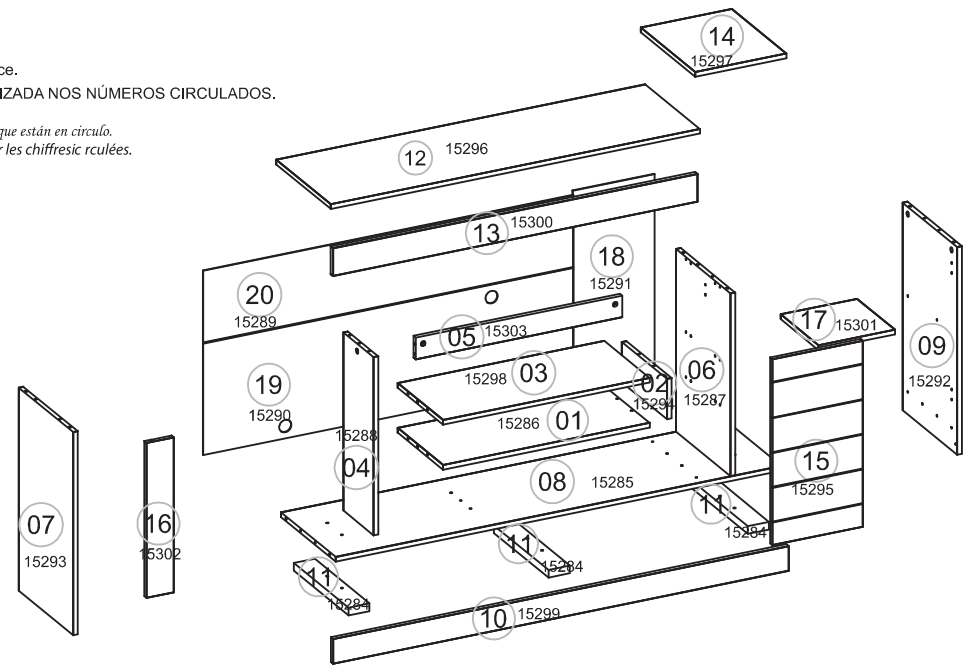


### Relação de Peças

*Piece List*
*Relación Piezas*
Liste de pièces.

**Código da peça**
*Piece code* / Code de la pièce.
*Codigo de la pieza*
00000 .00
**Padrão de cor**
*Color default*
*Padrón de color*
*Rang de couleur.*

OFF WHITE: 00000.058
JATOBÁ: 00000.052
BURITI: 00000.057
HAVANA: 00000.064
SEM COR: 00000.000

**Sequência de montagem.** / *Assembly seguence / Secuencia de ensamble*
*Séquence d'assemblage.*
**Código e Cor.** / *Code and Color / Código y Color*
*Code et couleur.*
**Quantidade**
*Quanity/Cantidad*
*Quantité*
**Volume**
*Volumen*

| SEQUENCIA | JATOBÁ | BURITI/HAVANA | OFF WHITE/ BURITI | DESCRIÇÃO | MEDIDAS | MATERIAL | QUANT | VOL |
|---|---|---|---|---|---|---|---|---|
| 01 | 15286.052 | 15286.057 | 15286.058 | BASE NICHO | 680 x 299 x 15 | MDP | 1 | 1 |
| 02 | 15294.052 | 15294.057 | 15294.058 | LATERAL NICHO | 130 x 298 x 15 | MDP | 1 | 1 |
| 03 | 15298.052 | 15298.057 | 15298.058 | TAMPO NICHO | 680 x 299 x 15 | MDP | 1 | 1 |
| 04 | 15288.052 | 15288.064 | 15288.057 | DIVISORIA ESQUERDA | 575 x 200 x 15 | MDP | 1 | 1 |
| 05 | 15303.000 | 15303.000 | 15303.000 | TRAVESSA DIREITA | 71 x 680 x 15 | MDP | 1 | 1 |
| 06 | 15287.052 | 15287.064 | 15287.057 | DIVISORIA DIREITA | 590 x 359 x 15 | MDP | 1 | 1 |
| 07 | 15293.052 | 15293.064 | 15293.057 | LATERAL ESQUERDA | 655 x 359 x 15 | MDP | 1 | 1 |
| 08 | 15285.052 | 15285.057 | 15285.058 | BASE | 1468 x 360 x 15 | MDP | 1 | 1 |
| 09 | 15292.052 | 15292.064 | 15292.057 | LATERAL DIREITA | 670 x 359 x 15 | MDP | 1 | 1 |
| 10 | 15299.052 | 15299.057 | 15299.058 | VISTA INFERIOR | 1500 x 80 x 15 | MDP | 1 | 1 |
| 11 | 15284.000 | 15284.000 | 15284.000 | CALÇO RODIZIO | 70 x 360 x 25 | MDP | 3 | 1 |
| 12 | 15296.052 | 15296.057 | 15296.058 | TAMPO | 1215 x 360 x 15 | MDP | 1 | 1 |
| 13 | 15300.052 | 15300.057 | 15300.058 | VISTA SUPERIOR | 1200 x 90 x 15 | MDP | 1 | 1 |
| 14 | 15297.052 | 15297.064 | 15297.057 | TAMPO MENOR | 300 x 359 x 15 | MDP | 1 | 1 |
| 15 | 15295.052 | 15295.064 | 15295.057 | PORTA DIREITA | 600 x 298 x 15 | MDP | 1 | 1 |
| 16 | 15302.052 | 15302.057 | 15302.058 | VISTA ESQUERDA | 500 x 90 x 15 | MDP | 1 | 1 |
| 17 | 15301.052 | 15301.057 | 15301.058 | PRATELEIRA MOVEL | 252 x 300 x 15 | MDP | 1 | 1 |
| 18 | 15291.052 | 15291.064 | 15291.057 | FUNDO DIREITO | 269 x 610 x 3 | HDF | 1 | 1 |
| 19 | 15290.052 | 15290.064 | 15290.057 | FUNDO INFERIOR ESQUERDO | 1219 x 360 x 3 | HDF | 1 | 1 |
| 20 | 15289.052 | 15289.064 | 15289.057 | FUNDO SUPERIOR ESQUERDO | 1219 x 231 x 3 | HDF | 1 | 1 |

- A matéria prima das peças podem variar, dependendo da disponibilidade do mercado.
*- The pieces raw material can range depending upon market availability.*
*- La matéria prima de las piezas puede variar dependiendo de la disponibilidad del mercado.*
*- La matière première des pièces peut changer en dépendant de la disponibilité du marché.*

## INICIO DA MONTAGEM

*Assembly start/ inicio del ensamble* / Début de l'assemblage.

- Encaixar todas as cavilhas (C) nos topos das peças, antes de iniciar a montagem de acordo com o exemplo.
*- Fit all the pegs (C), on the piece before starting the assembly. Follow the example.*
*- Encaje todos los tarugos (C), en los topes de las piiezas antes de empezar el ensamble. Ejemplo.*
- Avant de commencer l'assemblage placez les goujons dans les trous aux extremités des pièces, selon le schéma d'assemblage.

- Exemplo de montagem do acessório
*- Assembly Example of the accessórie*
*- Ejemplo de ensamble de lo accesorio.*

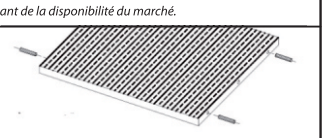

### 1º Passo

*Pass / Paso* / Pas

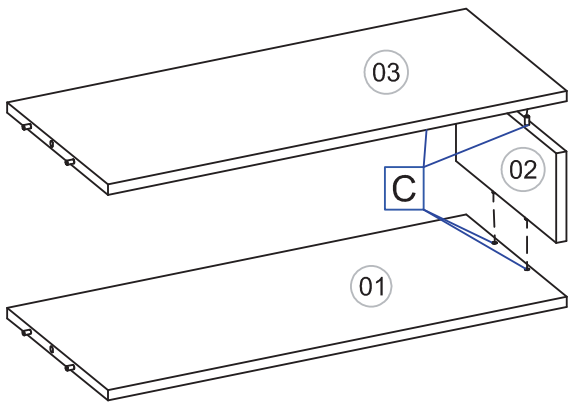


C 04x

### 2º Passo

*Pass / Paso* / Pas

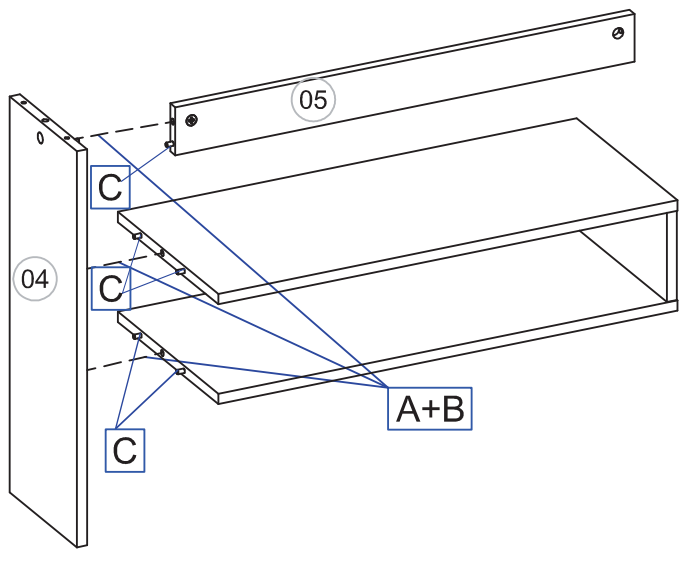


C 05x | B 03x | A 03x

### 3º Passo

*Pass / Paso* / Pas

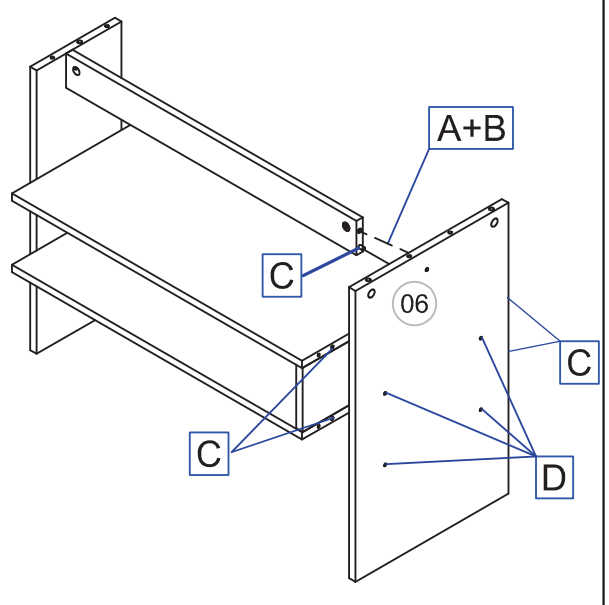


C 05x | D 04x | B 01x | A 01x

## 4º Passo
*Pass / Paso* / Pas

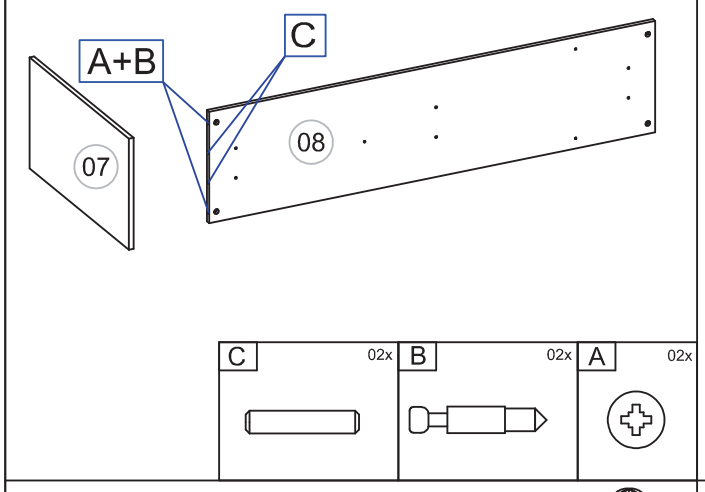


## 5º Passo
*Pass / Paso* / Pas

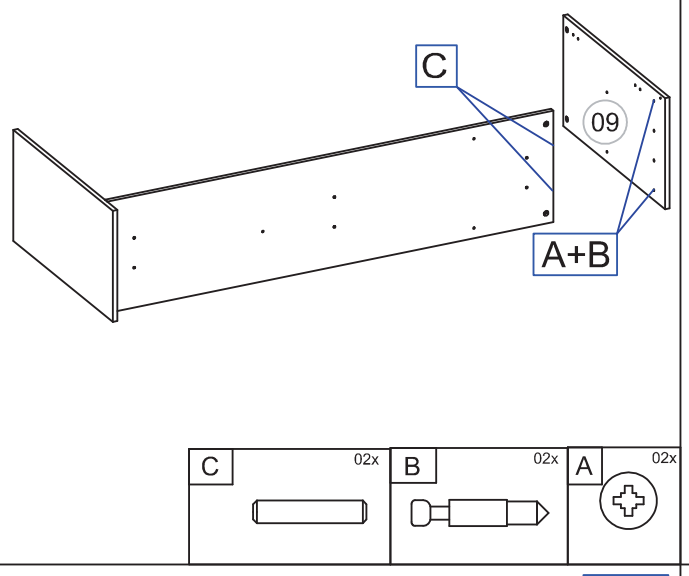


## 6º Passo
*Pass / Paso* / Pas

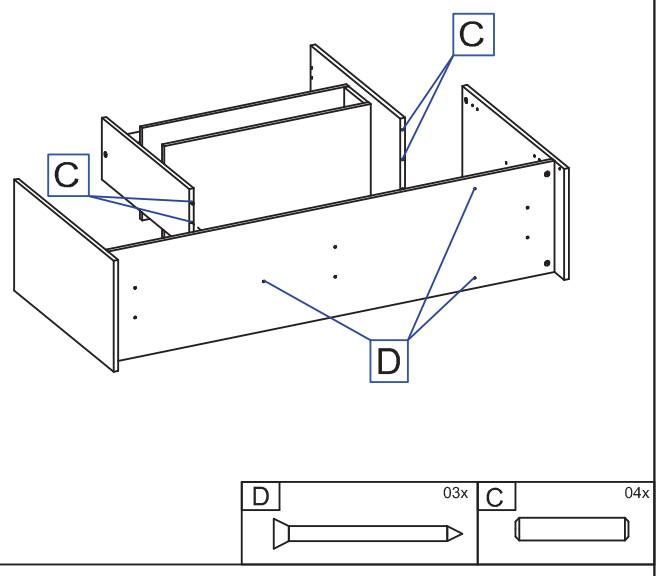


## 7º Passo
*Pass / Paso* / Pas

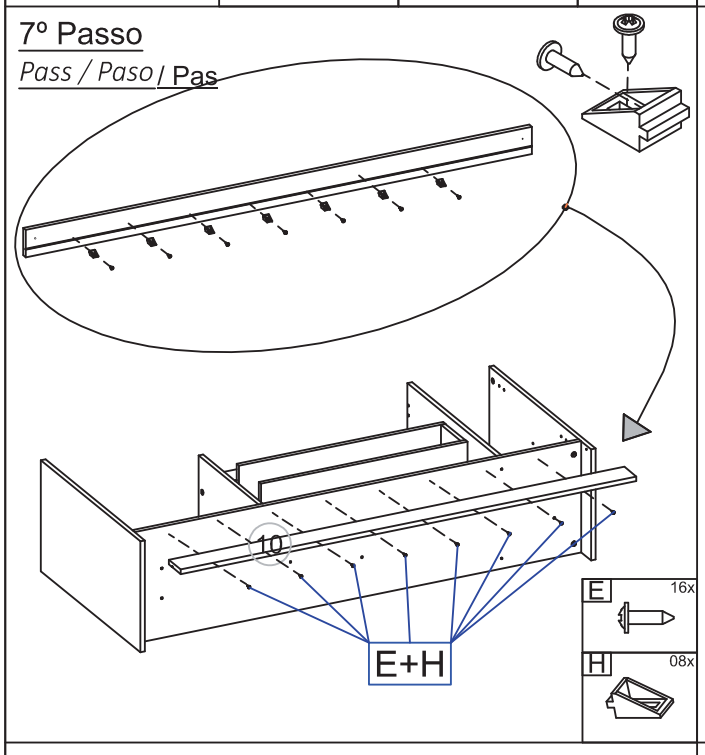


## 8º Passo
*Pass / Paso* / Pas

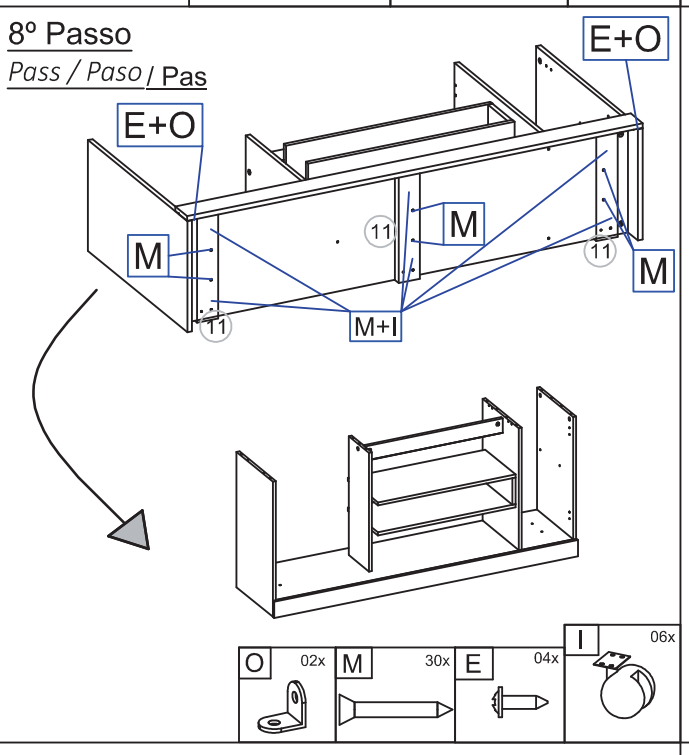


## 9º Passo
*Pass / Paso* / Pas

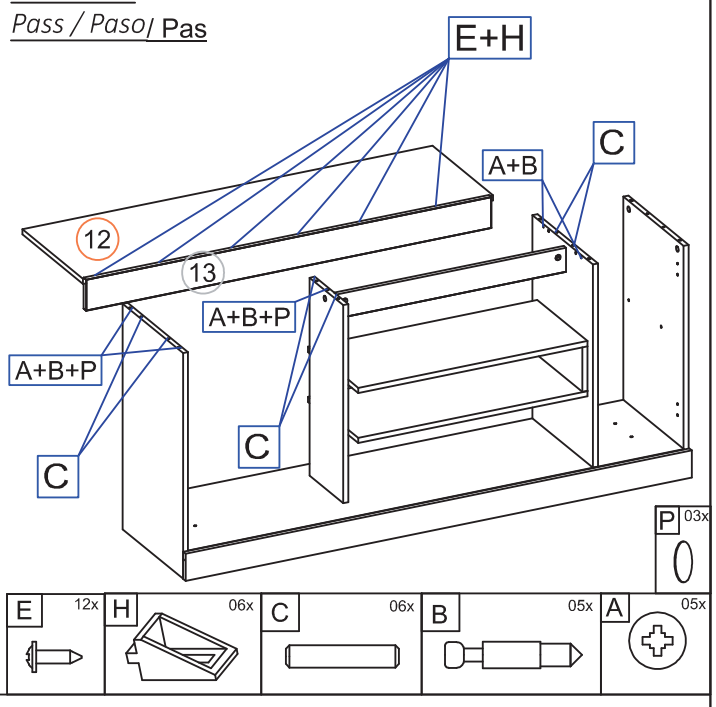


## 10º Passo
*Pass / Paso* / Pas

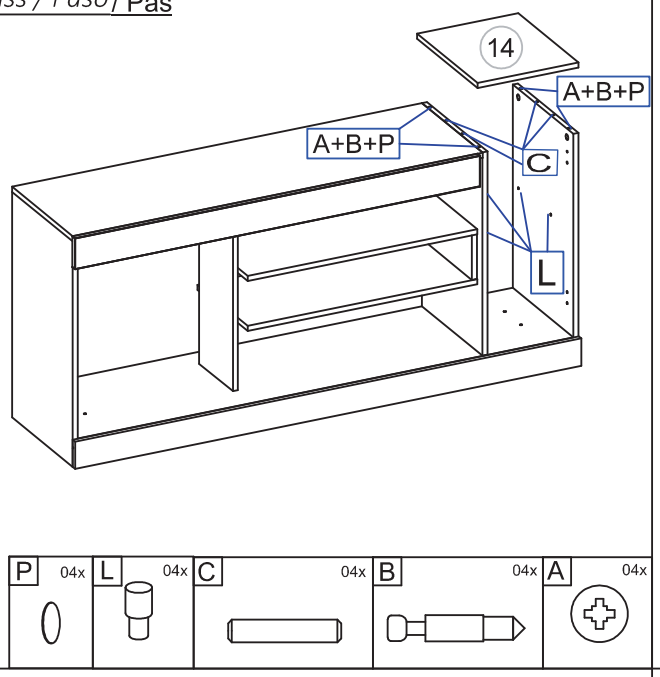


## 11º Passo
*Pass / Paso* / Pas

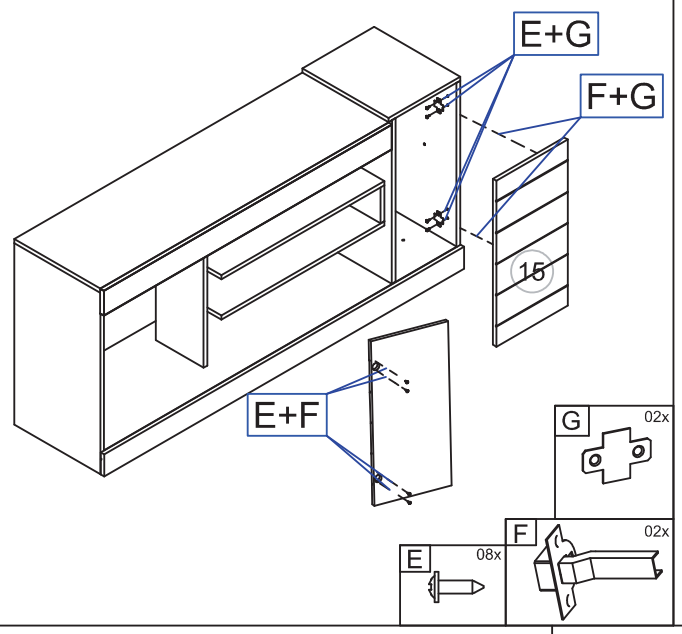


## 12º Passo
*Pass / Paso* / Pas

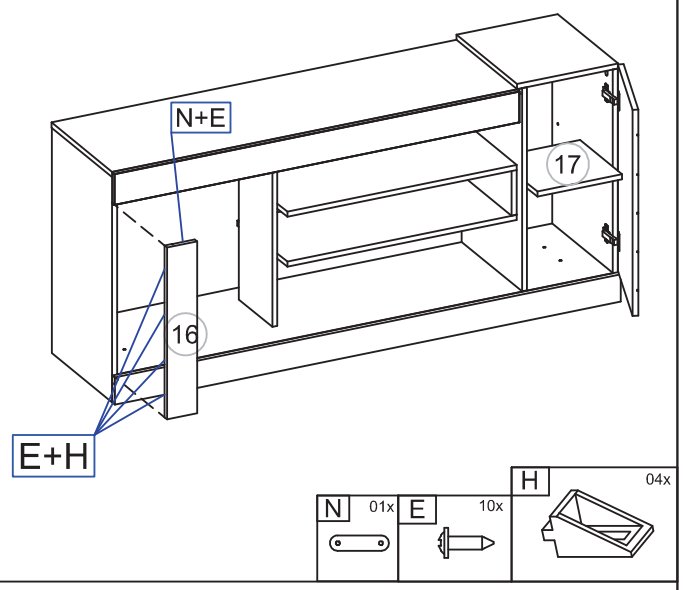


## 13º Passo
*Pass / Paso* / Pas

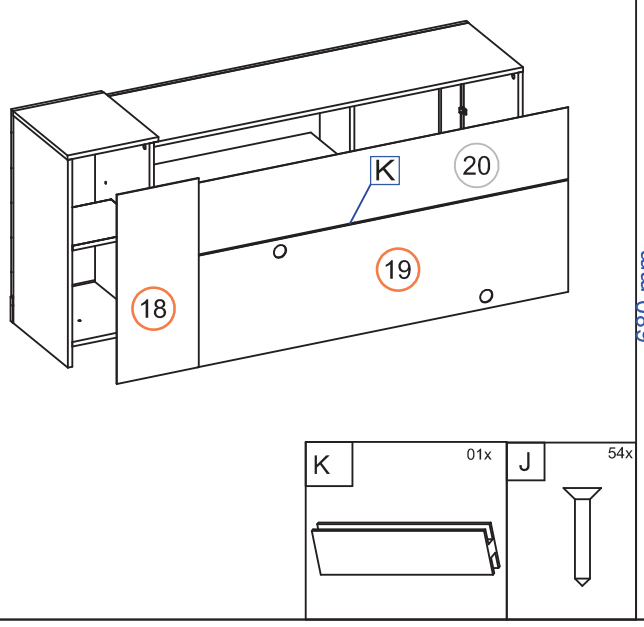


## 14º Passo
*Pass / Paso* / Pas

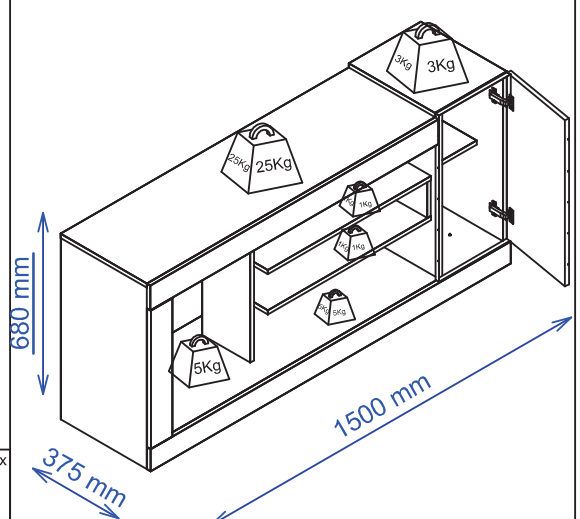


## Aspecto Final
*Final Aspecto* / *Aspect final*

-Imagem Ilustrativa do produto.

*-Ilustrative image of the product.*
*- Image du produit*

-Objetos decorativos nao inclusos.

*- Ornaments not include.*

*-Decoracion no incluida.*

*- les objets decoratifs ne sont pas inclus.*

**EDIÇÃO(G ): 11/02/2020**