BODYTONE ELITE

Manual de usuario: **MTDP-JSS4000**

¡Importante!
Por favor leer todas las instrucciones cuidadosamente antes de utilizar este producto.
Conserve este manual para futuras referencias.

INSTRUCCIONES DE SEGURIDAD

IMPORTANTE

LEA EL SIGUIENTE MANUAL CUIDADOSAMENTE ANTES DE UTILIZAR ESTE PRODUCTO. EL FABRICANTE NO ASUME NINGUNA RESPONSABILIDAD POR DAÑOS O LESIONES AL USUARIO O A LA PROPIEDAD POR EL USO DE ESTE EQUIPO.

INSTRUCCIONES DE SEGURIDAD Y MANTENIMIENTO

Es responsabilidad del dueño del equipo asegurarse que todos los usuarios del mismo se encuentren informados de las medidas de seguridad y de la correcta utilización del producto en cuestión.
• Use el producto sólo como se describe en este manual.
• Coloque el producto sobre una superficie nivelada y estable, dejando libres al menos 2 metros de distancia a su alrededor. Se recomienda colocar una manta debajo del equipo para proteger el suelo y/o alfombra de cualquier daño posible.
• Mantenga el área de montaje limpia y bien iluminada. Las áreas oscuras y desorganizadas propician posibles accidentes.
• Mantenga el equipo en interiores, lejos de la humedad o el polvo. No coloque el equipo en el garaje, cabaña, cobertizo, jardín de invierno, patio, jardín, etc. o cerca del agua o líquidos. Omitir esta instrucción podría causar serios problemas de seguridad a su equipo.
• No opere el equipo donde se estén utilizando productos en aerosol o cuando se esté suministrando oxígeno.
• Mantenga a los niños menores de 12 años y a mascotas alejados del equipo en todo momento. Los niños no deben quedar solos en la habitación donde se encuentre el equipo.
• Las personas con alguna discapacidad no deben utilizar el equipo sin supervisión de personal calificado.
• Personas con tumores malignos, enfermedades preexistentes, bajo tratamiento, problemas cardíacos o algún instrumento electrónico implantado en el cuerpo, deben consultar a su médico antes de utilizar el equipo.
• Este producto no debe ser utilizado por mujeres embarazadas ni con su período.
• Nunca permita que más de una persona a la vez utilice el equipo.
• No utilice el equipo si siente cansancio o está bajo efectos de algún narcótico, fármacos o alcohol.
• Al utilizar el equipo se debe vestir ropa de ejercicio adecuada. No utilice ropa holgada ni joyas o accesorios que puedan atorarse en las partes mecánicas. Se recomienda vestir ropa de gimnasia tanto para hombres como para mujeres.
• Si siente mareos, náuseas, dolor en el pecho o cualquier otro síntoma anormal, deje de ejercitarse y consulte a su médico inmediatamente.
• El equipo es sólo de uso doméstico. No lo utilice con fines comerciales.
• Nunca use abrasivos o solventes para limpiar el equipo. Para prevenir posibles daños a la computadora, si tuviera, mantenga a los líquidos alejados de la misma así como también, evite que la luz solar esté en contacto con la misma.
• Luego de cada sesión de ejercicios, limpie la computadora y otras superficies del equipo con una franela humedecida con agua o seca para quitar el exceso de transpiración.
• Verifique y ajuste todas las partes regularmente. Reemplace cualquier parte dañada inmediatamente.
• De ser necesario, recurra al servicio técnico. La revisión y/o reparación del producto, debe ser realizad por personal calificado y utilizando piezas originales.
• Tenga cuidado al utilizar y mover el equipo para evitar lesiones.
• El correcto mantenimiento del producto es de suma importancia para asegurar el funcionamiento óptimo del equipo. El mantenimiento inapropiado o la falta del mismo, podría reducir significativamente la vida útil del equipo.
• No utilice el equipo si el cable de alimentación está dañado o si no se encuentra funcionando apropiadamente.
• Nunca deje el equipo en funcionamiento si no está siendo utilizado.
• El sensor de pulso no es un dispositivo médico. Varios factores, incluyendo el movimiento del usuario, pueden afectar la precisión de las lecturas del ritmo cardíaco y sirve solo para determinar la tendencia del ritmo cardíaco que se tiene al utilizar el equipo.
• No modifique la inclinación poniendo objetos debajo del equipo.

SEGURIDAD ELÉCTRICA

Las siguientes instrucciones aplican solamente a los equipos eléctricos.
• Desconecte el enchufe (si el equipo es eléctrico) del tomacorriente antes de ajustar, cambiar accesorios o antes de guardarlo.
• La temperatura ambiente permitida es de 5°C a 40°C. Si el equipo ha sido expuesto a bajas temperaturas, aguarde hasta que el mismo alcance la temperatura ambiente antes de enchufar y utilizar. Esta instrucción es especialmente importante para no dañar pantallas de la computadora u otros componentes eléctricos si fuera el caso.
• El enchufe del equipo debe encajar en un tomacorriente. No se debe modificar de manera alguna el enchufe. No utilice ningún adaptador con equipos de gimnasia con descarga a tierra. El uso de enchufes no modificados y de tomacorrientes adecuados reduce el riesgo de una descarga eléctrica.
• Ningún otro aparato deberá estar conectado al mismo circuito eléctrico.
• Si fuese necesario, utilizar un alargador. Utilice un conductor 3, calibre 1mm2 y no más de 2m de largo.
• Mantenga el cable de alimentación del equipo lejos de superficies calientes.
• Evite la exposición de equipos eléctricos de gimnasia a la lluvia y a humedad. La filtración de agua en los equipos eléctricos aumentará el riesgo de una descarga eléctrica.
• No utilice el cable de manera inapropiada. Nunca utilice el cable para transportar, tirar o desconectar su equipo de gimnasia. Mantenga el cable lejos de fuentes de calor, aceite, bordes afilados o piezas en movimiento. Un cable dañado o enredado aumenta el riesgo de descargas eléctricas.
• Al utilizar el equipo al aire libre, use un cable de extensión adecuado para uso en exteriores. La utilización de un cable prolongador apto para el uso externo reduce el riesgo de descargas eléctricas.

Peligro: Este equipo es de alta potencia; no comparta el mismo tomacorriente con otro artículo que posea alta potencia también. Enchufe este equipo en un solo toma y asegúrese que los fusibles sean de 10A. Nunca remueva la cubierta del motor salvo que sea instruido por un servicio técnico autorizado.

Advertencia: Antes de comenzar algún programa de ejercicios, consulte a su médico. Esto es especialmente importante para personas mayores de 35 años y/o con algún problema de salud preexistente.

INSTRUCCIONES OPERACIONALES IMPORTANTES

• Los cambios de velocidad no ocurren de inmediato. Por esto, establezca la velocidad deseada en la computadora y libere la llave de ajuste. La computadora cumplirá la orden de manera gradual.
• Tenga cuidado al realizar otras actividades en forma simultánea, tales como ver televisión, leer, etc. Estas distracciones podrían causar pérdida de equilibrio o el correrse del centro de la cinta causando pudiendo ocasionar algún accidente.
• Nunca sube o baje cuando la cinta esté en movimiento.
• En caso de ser necesario, quite la llave de seguridad para detener el equipo (el mismo se detendrá automáticamente). Al insertar nuevamente la llave, la pantalla se reiniciará.
• No aplique presión excesiva sobre las teclas de control. Funcionan perfectamente con una leve presión.

Guarde estas instrucciones en un lugar seguro para futuras referencias.

LISTA DE PARTES

N°	DESCRIPCIÓN	CANT.
1	Estructura principal	1
2	Base frontal	1
3	Tubo vertical	2
4	Soporte de la computadora	1
5	Marco del motor	1
6	Refuerzo de la tabla de la cinta de correr	1
7	Rodillo frontal Ø42*420*Ø100*Ø15*473	1
8	Rodillo trasero Ø38*420*Ø15*468	1
9	Cilindro	1
10	Tabla de la cinta de correr	1
11	Cinta de correr	1
12	Controlador	1
13	Computadora	1
14	Protector superior del motor	1
15	Protector inferior del motor	1
16	Terminación izquierda	1
17	Terminación derecha	1
18	Riel lateral	2
19	Rueda	2
20	Terminación	2
21	Protector del manillar	2
22	Pata	4
23	Tope	8
24	Cable de alimentación	1
25	Bloque de inclinación	2
26	Pin	2
27	Tope	2
28	Terminación	3
29	Motor DC	4
30	Interruptor	2
31	Cable de alimentación	2

LISTA DE PARTES

N°	DESCRIPCIÓN	CANT.
32	Cable AC	6
33	Cable HP izquierdo	4
34	Cable HP derecho	2
35	Cable medio de la computadora	2
36	Llave de seguridad	2
37	Perno M8*50	3
38	Perno M8*12	2
39	Perno M8*16	4
40	Perno M8*40	1
41	Tornillo Ø10*15*(M8*10)	2
42	Perno hexagonal M8*20	4
43	Perno M8*42	2
44	Perno M8*30	4
45	Cinta adhesiva	4
46	Perno hexagonal M8*45	5
47	Perno M8*32	2
48	Tornillo M6*25	6
51	Tornillo ST4.0*30	2
52	Tornillo ST4.2*20	6
53	Tornillo ST4.2*16	19
54	Tornillo ST4.2*16	4
55	Tuerca de seguridad M8	10
56	Arandela Ø9*Ø16*t1.0	16
57	Arandela Ø11*Ø20*t1.5	2
58	Arandela abierta D8	8
59	Arandela Ø5.2*Ø10*t1	1
60	Cable de la computadora	1
61	Llave de tuercas 30*125*3.0 S17*S13	1
62	Llave Allen S6	1

DIAGRAMA EXPLOTADO

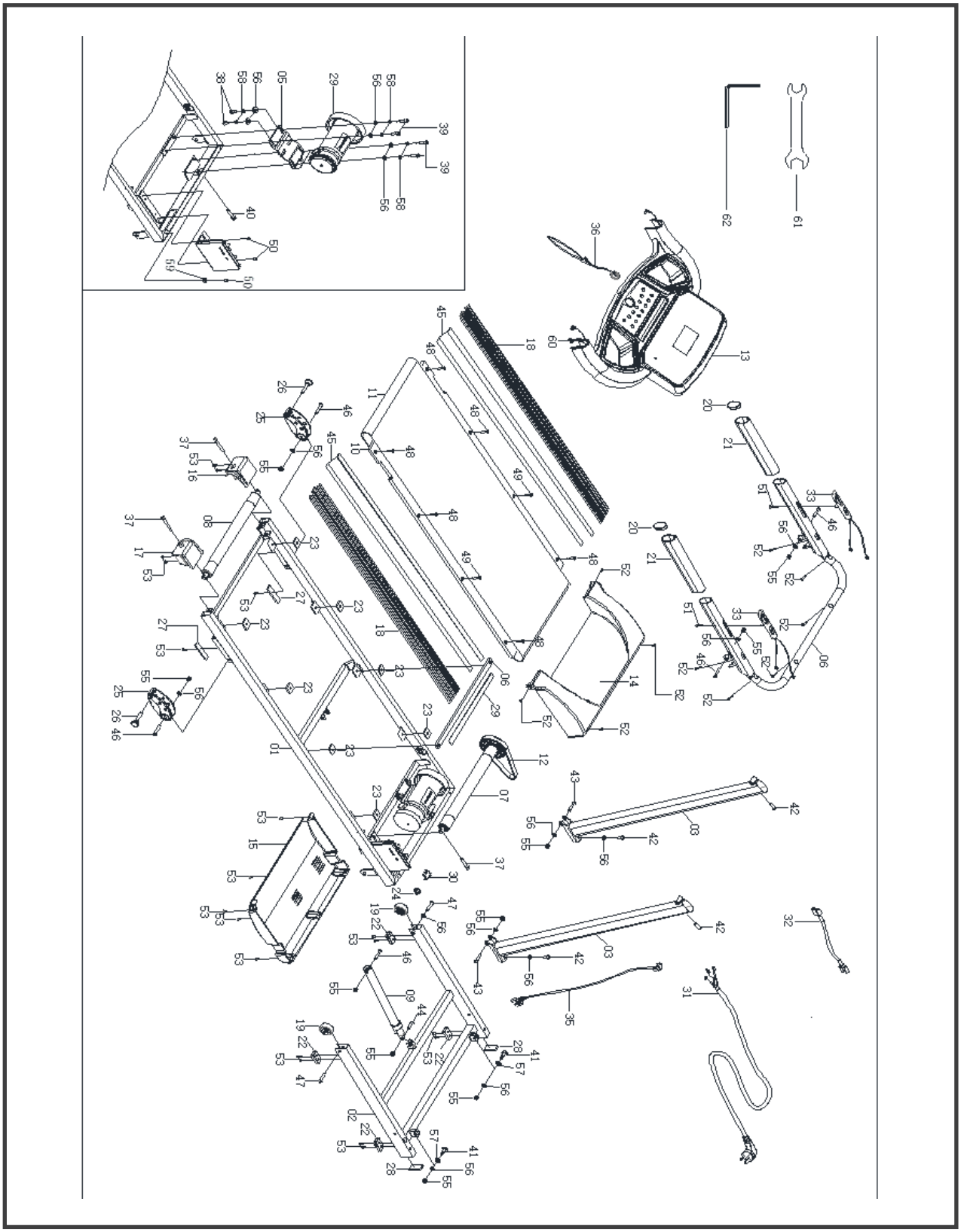

DESCRIPCIÓN

DESCRIPCIÓN

• Rango de velocidad: 1-12km/h
• Programas: 12 programas preestablecidos (P01-P12)
• El equipo debe ser utilizado por personas cuyo peso corporal no exceda los 100kg.
• El tiempo máximo de uso continuo es de 60 minutos por día.

PARTE	DESCRIPCIÓN	CANTIDAD
1	Estructura principal	1
36	Llave de seguridad	1
42	Perno hexagonal M8*20	4
46	Perno hexagonal M8*45	2
55	Tuerca de seguridad M8	2
56	Arandela	4
61	Llave de tuercas	1
62	Llave Allen	1

DESCRIPCIÓN

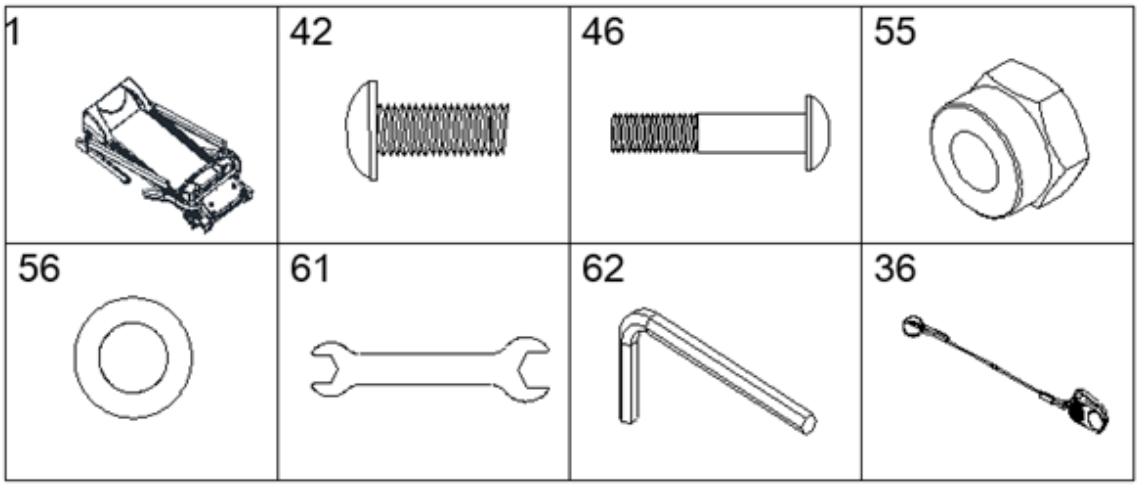

INSTRUCCIONES DE ENSAMBLADO

PREPARACIÓN:

A. Antes de comenzar con el armado, asegúrese de tener espacio suficiente a su alrededor.
B. Utilice las herramientas correctas para armar el producto.
C. Asegúrese de tener todas las piezas necesarias.

El equipo debe ser utilizado por personas cuyo peso corporal no exceda los 100 kg.

PASO 1

A. Quite el producto del embalaje. Se recomienda la presencia de por lo menos dos adultos, para evitar daños al quitarlo.
B. Levante los tubos verticales (03). Fije un tubo vertical a la estructura principal utilizando una arandela (56) y un perno hexagonal (56) como muestra la imagen. Utilice la llave Allen (82).

Paso 1

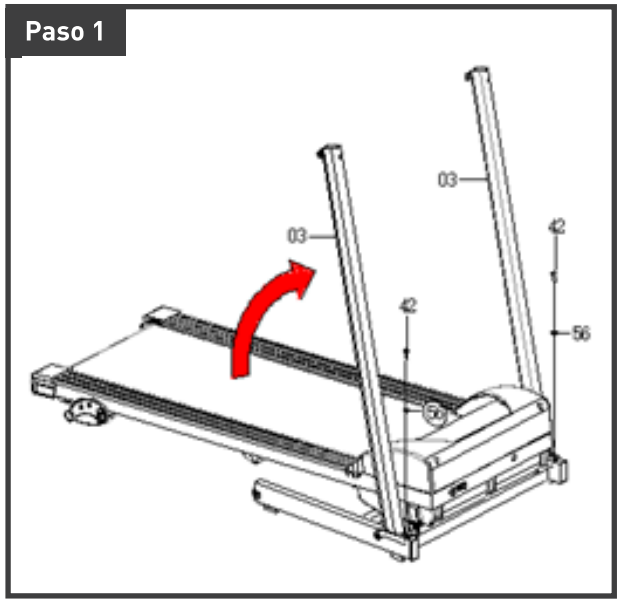

PASO 2

A. Conecte el cable de la computadora (60) con el cable medio de la computadora (35) y asegúrese que queden dentro del tubo vertical derecho, antes de fijar el manillar.
B. Fije el manillar al tubo vertical derecho y ajuste con una arandela (56), un perno (46) y una tuerca (55) para el lateral y un perno (42) para el lado frontal. Utilice la llave de tuercas (61) y llave Allen (62)
C. Repita el procedimiento con el lado izquierdo.

Paso 2

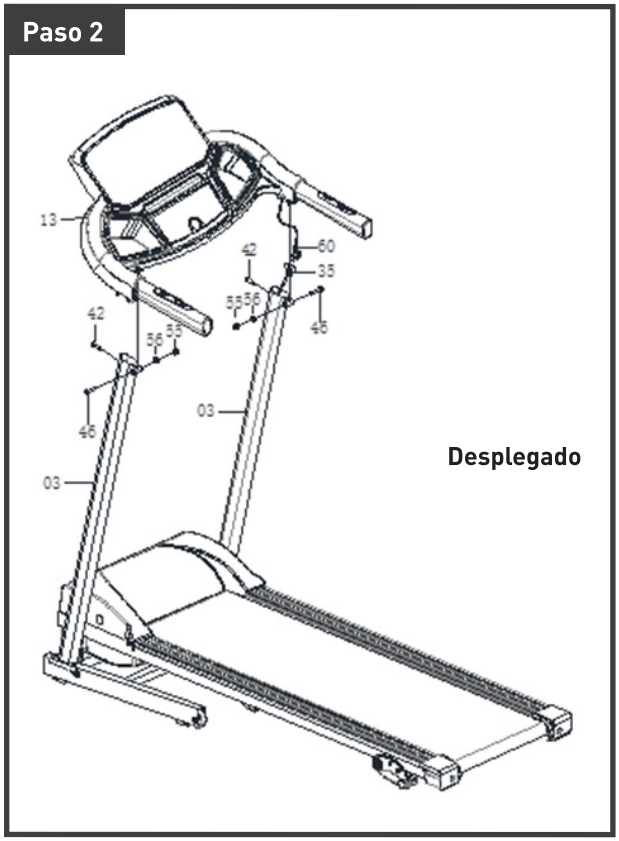

Antes de comenzar a utilizar el equipo, asegúrese de que todas las piezas se encuentren ajustadas de manera apropiada.

INCLINACIÓN

Este equipo permite inclinación en tres niveles. Seleccione la inclinación deseada y fije la misma, utilizando el pin, como muestra la imagen.

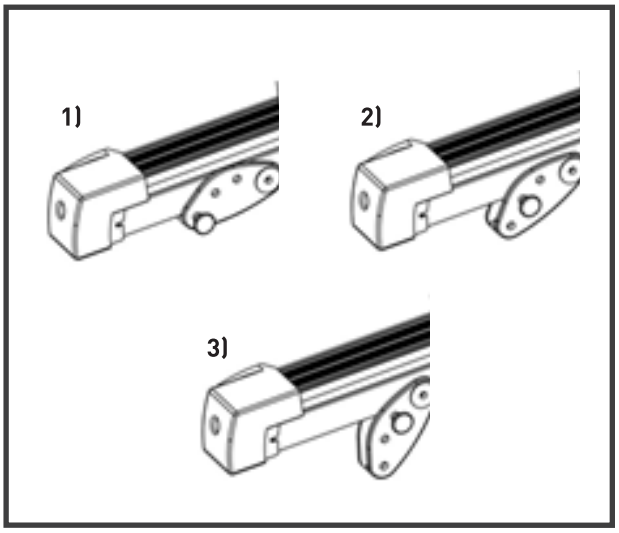

INSTRUCCIONES DE ALMACENAMIENTO

Asegúrese que el aparato esté apagado y desconectado antes de plegarlo.

Plegado

Levante la parte posterior de la placa del marco con una mano y lleve hacia el manillar hasta que se oiga un "clic" claro. Esto significa que el cilindro se enganchó y el sistema de plegado se ha bloqueado. Ahora podrá trasladar el equipo.

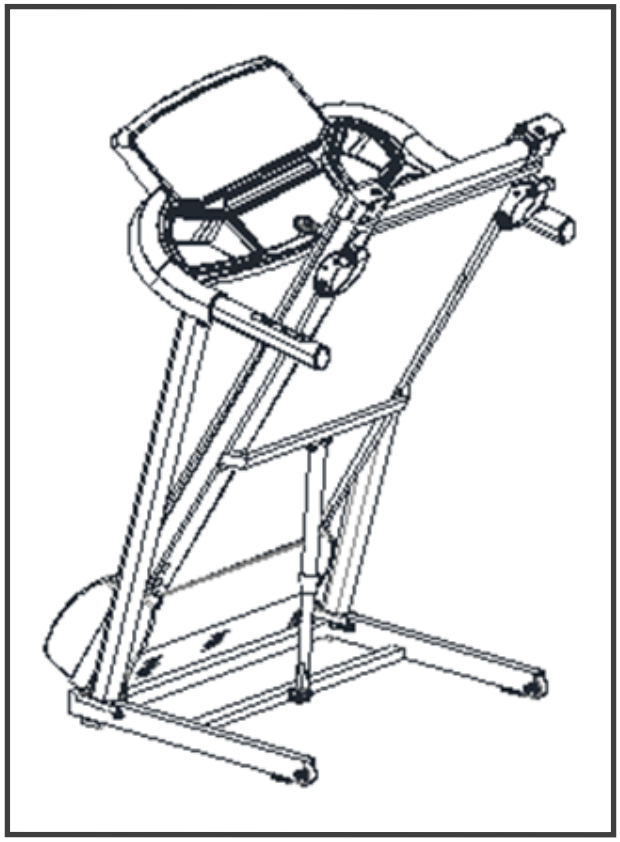

Desplegado

Tome la parte posterior de la placa del marco y tire del cilindro para desplegar el equipo automáticamente.
Nota: Luego de destrabar la cinta, córrase a no menos de 1,5 mts de la cinta para que se pueda desplegar sin generar ningún inconveniente.

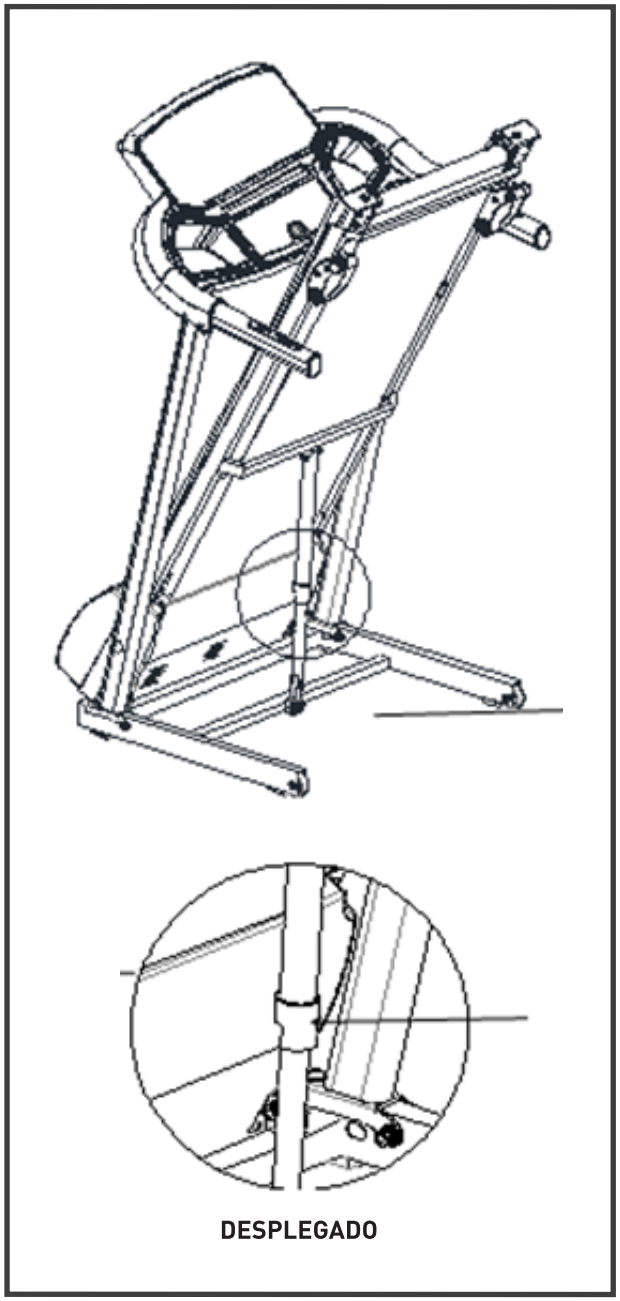

LUBRICACIÓN

• Este equipo ha sido previamente lubricado en fábrica con aceite siliconado. El aceite siliconado está libre de volatilidad y penetra en forma gradual a través de la cinta de correr. No es necesario volver a aplicar el lubricante en circunstancias normales sin embargo, en forma excepcional puede requerirse la lubricación antes del primer uso.
• Con este equipo se proporciona una botella de aceite siliconado (se puede comprar en una distribuidora deportiva o en una ferretería local). La aplicación del mismo deberá realizarse cuando haya aumentado la resistencia y la cinta de correr haya comenzado a hacer fricción contra la tabla de la cinta.
• No lubrique de más la tabla. Si esto ocurriese, se deberá limpiar el excedente con una toalla limpia. Mantenga siempre el aceite siliconado fuera del alcance de los niños.
• Siempre desconecte el equipo del tomacorriente antes de limpiar, lubricar o reparar el mismo.

Nota: solo use lubricantes de aceite siliconado en este equipo. No agregue ningún otro producto a base de aceite, ya que podrían dañar el equipo en forma permanente.

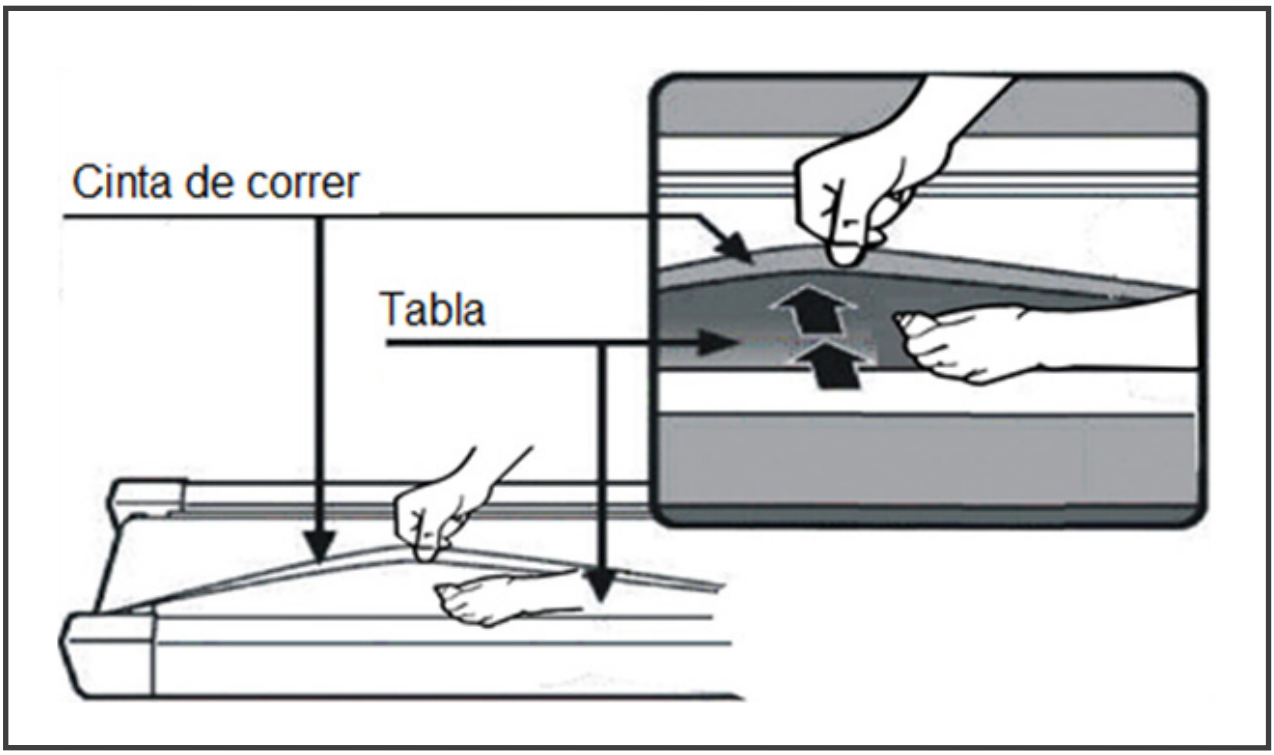

Recomendamos la lubricación de la tabla de la cinta, conforme a la siguiente guía:

• Uso leve (menos de 3 horas por semana): una vez al año.
• Uso medio (3-5 horas por semana): cada seis meses.
• Uso intensivo (más de 5 horas por semana): cada tres meses.

Proceso de lubricación:

1.Utilice un paño suave y seco para limpiar el área entre la cinta y la tabla.
2. Extienda el lubricante sobre la superficie interna de la cinta y la tabla, de manera uniforme (asegúrese de que la máquina se encuentre apagada y el cable de alimentación se encuentre desconectado).
3. Si por error se utilizó aceite en exceso, se deberá limpiar el excedente con una toalla limpia.

AJUSTE DE TENSIÓN DE LA CINTA

• Una cinta muy floja puede detenerse aún con el motor en funcionamiento.
• No sobreajuste la cinta ya que puede dañar el motor, el eje o los rulemanes.
• Una cinta correctamente estirada puede levantarse por los lados hasta 5-7,5cm. Se puede verificar fácilmente. La cinta está correctamente tensa si puede colocar tres dedos debajo de la misma.

Es necesario ajustar la tensión de la cinta cuando comienza a resbalar o deslizarse hacia los lados o si se curva durante el entrenamiento. Coloque el equipo sobre una superficie plana y permita que la cinta funcione a unos 6-8 km/h y observe hacia donde se produce el desvío de la misma.

El ajuste debe hacerse en la parte derecha e izquierda de los rodillos traseros para tensar la cinta con la llave hexagonal provista. El perno de ajuste está ubicado al final de los rieles como muestra el diagrama:

AUMENTO DE TENSIÓN DE LA CINTA

Para ajustar la cinta coloque la llave hexagonal en un perno trasero y gire 90° en sentido horario. De este modo, estira el rodillo trasero y se incrementa la tensión. Repita el procedimiento con el otro perno. Asegúrese que ambos pernos estén tensos en forma equitativa.

DISMINUCIÓN DE TENSIÓN DE LA CINTA

Para reducir la tensión, repita el procedimiento anterior pero gire los pernos en sentido anti-horario.

CENTRAR LA CINTA DE CORRER

La cinta puede desviarse hacia uno de los lados por distintos modos de carrera (generalmente es por tener mayor peso en una pierna que en la otra). Es por eso que requiera de ajuste de tanto en tanto. Para centrar la cinta, coloque la velocidad en 3km/h y verifique hacia qué lado se desvía:

• Si se desvía hacia la derecha, coloque la llave en el perno trasero derecho y gire 90° en sentido horario. Verifique que se haya centrado; si aún no está centrada, gire 90° más en sentido horario.
• Si se desvía hacia la izquierda, coloque la llave en el perno trasero izquierdo y gire 90° en sentido anti-horario. Verifique que se haya centrado; si aún no está centrada, gire 90° más en sentido anti-horario.

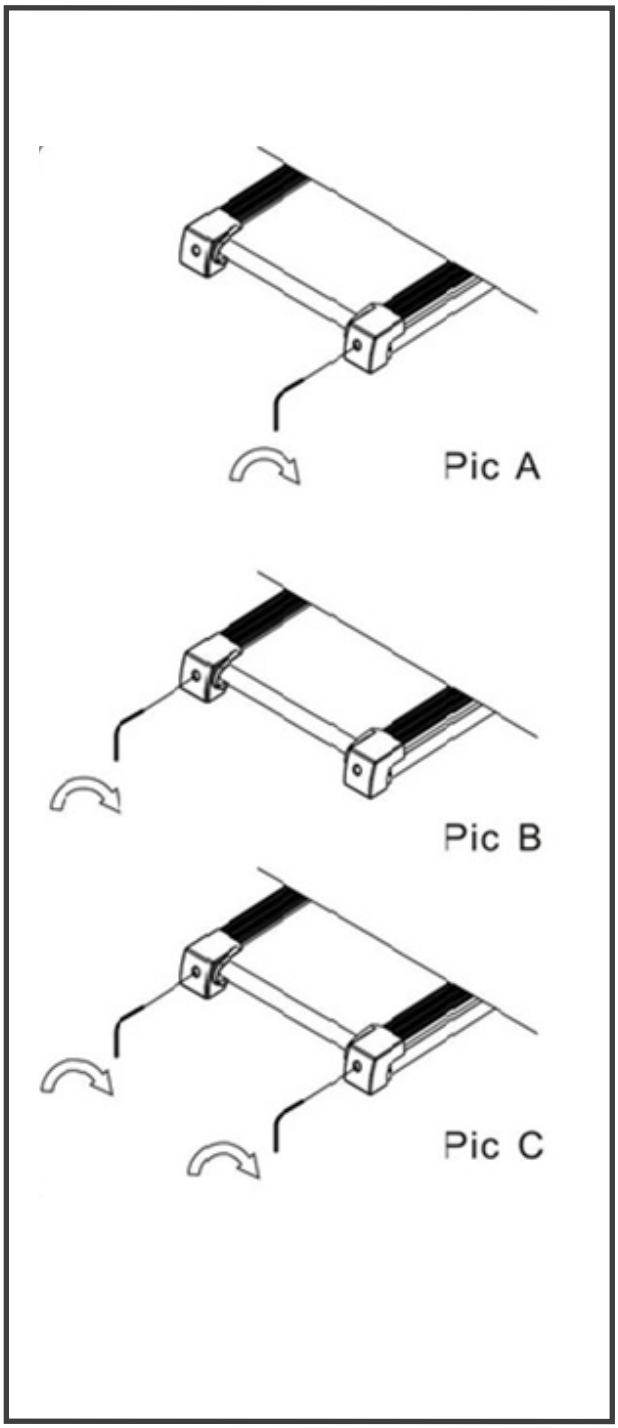

INSTRUCCIONES DE LA COMPUTADORA

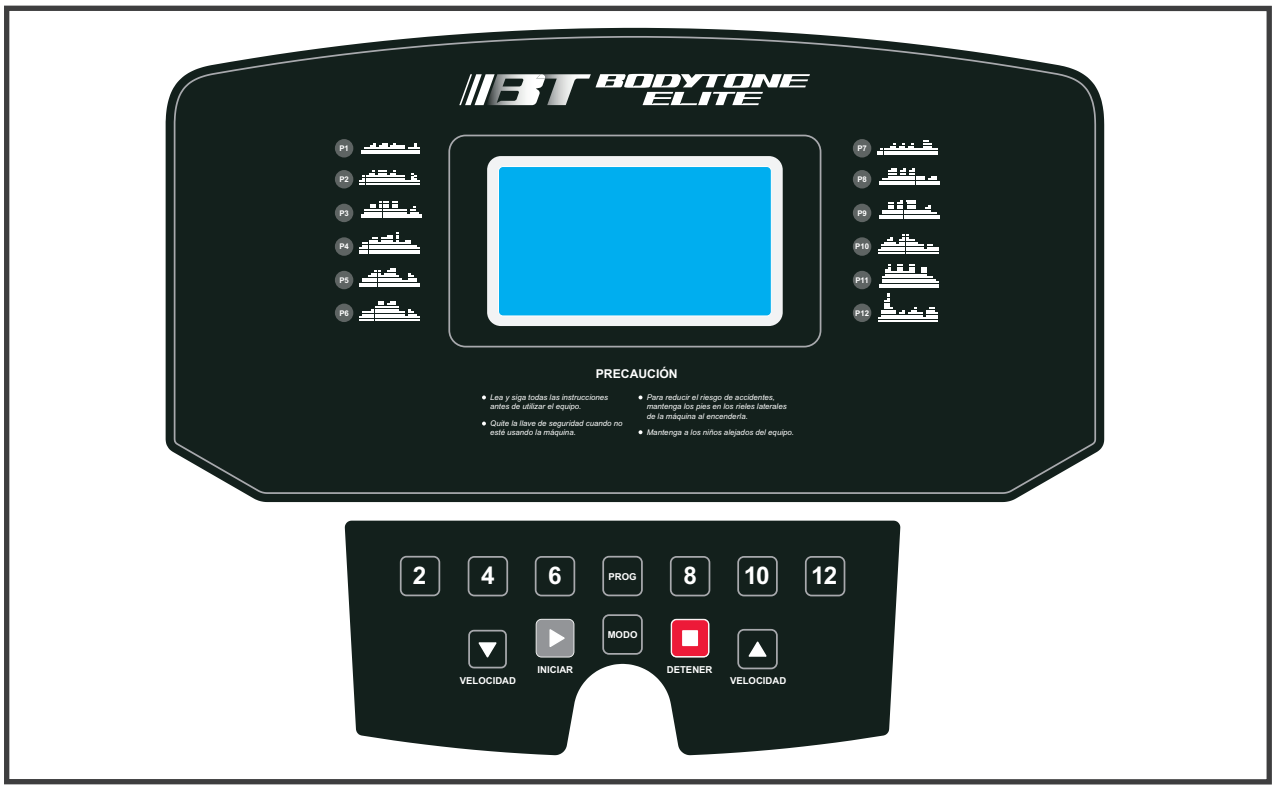

INICIAR: Presione esta tecla para encender la computadora, la misma iniciará luego de 5 segundos.

PROGRAMAS: La computadora ofrece 3 programas para configuración manual, 12 programas automáticos, 3 modos de cuenta regresiva (tiempo, calorías, distancia) y una función de medición de grasa corporal (Body fat).

DETENCIÓN DE EMERGENCIA: Tire la llave de seguridad hacia afuera para detener el equipo en caso de emergencia. El equipo se detendrá inmediatamente y se oirá una alarma corta. Todo los campos en la pantalla mostrarán "E07" o "---". Una vez colocada la llave, el equipo se resetea.

TECLAS

INICIAR/DETENER: Presione la tecla INICIAR y el equipo comenzará a funcionar a una velocidad de 0.8. Presione la tecla DETENER para parar el equipo. Los valores se resetearán y el sistema volverá a modo manual al detenerse. Ambas teclas se encuentran también en el manillar.

PROG: En modo standby, presione esta tecla para seleccionar el modo manual, programas automáticos (P1-P12); el modo manual es el que por defecto tiene la velocidad de 1.0 km/h y la velocidad máxima de carrera es de 12km/h.

MODO: En estado de espera presione esta tecla para seleccionar 3 tipos de cuenta regresiva de H-1 a H-3. H-1 es cuenta regresiva de tiempo; H-2 es cuenta regresiva de distancia y H-3 es la cuenta regresiva de calorías. Las teclas ▲/▼se utilizan para configurar el valor de cuenta regresiva relevante. Luego de completar la configuración, presione INICIAR para comenzar.
VELOCIDAD ▲/▼: Estas teclas permiten aumentar o disminuir valores. Al utilizar el equipo podrá ajustar la velocidad. Cada vez que presione las teclas aumenta o disminuye la velocidad de a 0.1km/h. Si presiona por más de 2 segundos, se produce aceleración/desaceleración automática continua. Ambas teclas se encuentran también el manillar.

TECLAS DE ACCESO RÁPIDO: Presione las teclas 2, 4, 6, 8, 12 para acceder directamente a esas velocidades.

FUNCIÓN DE AUTOAJUSTE DEL USUARIO (U1-U3) – 3 modos de configuración:

Cuenta regresiva de tiempo: el valor inicial es 10:00; el rango es 5:00-99:00 y aumenta en 1:00.
Cuenta regresiva de calorías: el valor inicial es 50kcal; el rango es 20-990 kcal y aumenta en 10.
Cuenta regresiva de distancia: el valor inicial es 1.0km; el rango es 1.0-99.0 y aumenta en 1.0
El orden de cambio es: manual, tiempo, distancia y calorías.

INSTRUCCIONES DE LA COMPUTADORA

FAT: Body Fat Test – Prueba de grasa corporal: en modo de espera, presione el botón de programa en forma continua para evaluar la grasa corporal. En la ventana de velocidad se mostrará la leyenda FAT. Presione MODO para seleccionar el parámetro F1-SEX / F2-AGE / F3-HEIGHT / F4-WEIGHT (F1-SEXO / F2-EDAD / F3-ALTURA/ F4-PESO) y las teclas ▲/▼ para ajustar los datos.

Luego de la configuración la ventana mostrará F5. Sostenga los sensores de pulso con ambas manos; mostrará si su altura y el peso se ajustan.

Los datos de FAT muestra la relación entre la altura y peso del usuario pero no la proporción corporal. FAT es adecuado a hombres y mujeres, junto con otros indicadores de salud para ajustar el peso en función de las personas. El FAT ideal es entre 20-25; menos de 19 significa demasiado delgado, entre 25-29 significa con sobrepeso y mayor a 30 es considerado obeso. El valor de referencia, consulte lo siguiente (Los datos son solo de referencia, no como datos médicos):

01	Sex	01 male (masculine)		02 female (femenino)
02	Age	10------99		
03	Height	100----200		
04	Weight	20-----150		
05	FAT	↖19	bajo peso	
		FAT	= (20---25)	Peso normal
		FAT	= (25---29)	Sobrepeso
		FAT	↗30	Obeso

• Al concluir una sesión de cuenta regresiva, se verá la palabra END. El sistema emitirá una alarma durante 0,5 segundos con un intervalo de 2 segundos hasta que el equipo se detenga. Luego, el sistema volverá a modo manual.
• La configuración circular es compatible para la configuración de parámetros. Por ejemplo, si el rango de ajuste de tiempo es 5: 00-99: 00; al presionar "▲" cuando la hora mostrada es 99:00, se mostrarán 5:00, y así sucesivamente. ▲/▼se pueden usar para aumentar y disminuir.
• La cuenta regresiva de tiempo, calorías y distancia solo se pueden configurar para uno de ellos. Se implementará la última configuración de tiempo. Los parámetros configurados serán contados hacia atrás mientras que los otros serán contado hacia adelante.
• Las calorías standard son 30kcal/km.
• La aceleración es 0.5km/s y la desaceleración es 0.5 km/s.

FUNCIÓN	INICIAL	CONFIGURACIÓN INICIAL	RANGO	VISUALIZACIÓN
Tiempo (min:segundo)	0:00	30:00	8:00-99:00	0:00-99:59
Velocidad (KM/H)	---	---	---	1.0-12.0
Distancia (KM)	0	1.00	1.0-99:0	0-00-99.9
Pulso (Tiempo Segundos)	P	N/A	N/A	50-200
Calorías (KA)	0	50.0	20.0-990	0-999

PROGRAMAS

Nota: Los sensores de pulso, no son aparatos médicos. Varios factores, incluyendo algún movimiento, pueden afectar la precisión del ritmo cardíaco.

Los sensores de pulso son solo una guía para medir el ritmo cardíaco durante el ejercicio.

TIEMPO		CONFIGURAR TIEMPO / 20 SECCIONES = TIEMPO DE EJERCICIO ARRIBA/ABAJO																			
PROGRAMA		1	2	3	4	5	6	7	8	9	10	11	12	13	14	15	16	17	18	19	20
P01	VELOCIDAD	2	3	3	4	5	3	4	5	5	3	4	5	4	4	4	2	3	3	5	3
P02	VELOCIDAD	2	4	4	5	6	4	6	6	6	4	5	6	4	4	4	2	2	5	4	1
P03	VELOCIDAD	2	4	4	6	6	4	7	7	7	4	7	7	4	4	4	2	4	5	3	5
P04	VELOCIDAD	3	5	5	6	7	7	5	7	7	8	8	5	9	5	5	6	6	4	4	3
P05	VELOCIDAD	2	4	4	5	6	7	7	5	6	7	8	8	5	4	3	3	6	5	4	2
P06	VELOCIDAD	2	4	3	4	5	4	8	7	6	7	8	3	6	4	4	2	5	4	3	2
P07	VELOCIDAD	2	3	3	3	4	5	3	4	5	3	4	5	3	3	3	6	6	5	3	3
P08	VELOCIDAD	2	3	3	6	7	7	4	6	7	4	6	7	4	4	4	2	3	4	4	2
P09	VELOCIDAD	2	4	4	7	7	4	7	8	4	8	9	9	4	4	4	5	6	3	3	2
P010	VELOCIDAD	2	4	5	6	7	5	4	6	8	8	6	6	5	4	4	2	4	4	3	3
P010	VELOCIDAD	3	4	5	9	5	9	5	5	5	9	5	5	5	5	9	9	8	7	6	3
P012	VELOCIDAD	2	5	8	10	7	7	10	10	7	7	10	10	6	6	9	9	5	5	4	3

ATENCION: Se recomienda seleccionar una velocidad menor o igual a 6 km.

SUGERENCIAS

Nota: antes de empezar cualquier programa de ejercicios, consulte a su médico. Esto es de vital importancia para personas mayores de 35 años o personas con problemas de salud preexistentes. Los sensores de pulso, no son aparatos médicos. Varios factores, incluyendo algún movimiento, pueden afectar la precisión del ritmo cardíaco.

Los sensores de pulso son solo una ayuda para medir el ritmo cardíaco durante el ejercicio.

Ejercitarse es la mejor manera de controlar su peso, mejorar su estado físico y reducir el efecto de la fatiga y el stress. La clave del éxito es hacer ejercicio regularmente y que sea agradable en su vida cotidiana.

MANTENIMIENTO

Limpie y lubrique periódicamente para extender el tiempo de vida útil de esta unidad. Para obtener el máximo rendimiento de la máquina, la cinta y la tabla de la cinta deben mantenerse lo más limpias posibles. Si el equipo no es utilizado con frecuencia, realice el mantenimiento del mismo cada 30 días.

ADVERTENCIA: La fricción entre la tabla de la cinta y la cinta puede jugar un rol muy importante en el funcionamiento y la vida útil de la máquina y es por eso que le recomendamos que lubrique constantemente este punto de fricción para prolongar la vida útil de la máquina. No hacerlo podría anular la garantía.
Desconecte del tomacorriente antes de hacer cualquier tipo de mantenimiento. Detenga la cinta antes del plegado de la máquina.

Limpieza general

• Utilice un paño suave para limpiar el borde de la cinta y el área entre la cinta y el marco. No utilice ningún líquido para limpiar el equipo, sobre todo los componentes eléctricos.

• Se recomienda revisar el equipo regularmente, preferentemente una vez por semana.
• Mensualmente, aspire debajo de la máquina para evitar que se acumule el polvo.

Cuidados generales

• Revise las piezas que sufren desgaste antes de utilizar la máquina.
• Siempre reemplace la cinta (si se calienta) si se encuentra deteriorada o cualquier otra parte defectuosa.
• En caso de duda no utilice el equipo y contacte a nuestro soporte técnico.

Tome recaudos para proteger las alfombras o el piso en caso de filtraciones. Este producto es una máquina que contiene partes móviles que han sido engrasadas/lubricadas y pueden filtrarse.

ESTE PRODUCTO ES PARA USO EXCLUSIVO DOMÉSTICO, NO APTO PARA USO EN ESTABLECIMIENTOS PROFESIONALES O DE SALUD DE NINGÚN TIPO.

NO SE ACEPTAN RECLAMOS POR LOS PRODUCTOS QUE PRESENTEN LAS SIGUIENTES CARACTERÍSTICAS:

• Golpes.
• Caídas.
• Mal uso.
• Instalación o armado incorrecto o inadecuado; uso excesivo, comercial y/o profesional del producto.
• Daños producidos por oxidación, sulfatación, humedad, exposición a la lluvia y/o al agua o a fuentes de calor excesivo, uso de abrasivos, corrosión.
• Daños causados por la adaptación de piezas y/o accesorios que no pertenezcan al producto.

PARA PRODUCTOS ELÉCTRICOS TENER EN CUENTA:

• Daños causados por desastres naturales, rayos o cambios bruscos de tensión eléctrica.
• Uso del aparato con tensiones distintas a la red de energía.

GARANTÍA

INFORMACIÓN GENERAL

La garantía no será efectiva si el producto está mal montado, ha sufrido daños por uso indebido, accidente, fuerza física o eléctrica intensa, modificación no autorizada, manipulación inexperta, alteraciones, pérdidas por robo o sustracción causados por el uso fuera de lo común, por uso indebido del producto o por sometimiento a un uso para el cual el producto no ha sido diseñado.
La garantía no cubre el uso de la maquinaria diseñada para uso doméstico en gimnasios, centros deportivos o institucionales, los daños derivados de un mal montaje, el uso indebido de la máquina, las reparaciones realizadas por personal no autorizado, las desviaciones del producto estándar, ni las reparaciones meramente estéticas (arañazos, golpes, etc.)

PERÍODO DE GARANTÍA

El producto amparado por este certificado está protegido durante un período de 6 meses contados desde la compra del producto, entendiéndose por tal la fecha que figura en el ticket o factura de venta justificada de la compra del producto, o en el documento de entrega correspondiente. Es imprescindible, para posibles reparaciones la presentación de la misma.

DERECHOS QUE CUBRE LA GARANTÍA

La garantía cubre defectos de fabricación solamente en estructura, tubería, chasis, pintura, laminados y soldadura por 6 (seis) meses.
La garantía para componentes electrónicos y otros (motores, tarjetas, adaptadores, rodamientos, correa, sensores, monitores, etc.) tienen un amparo de 6 (seis) meses.
NOTA: No tendrán garantía dichos elementos que fueron sometidos o expuestos a humedad, variaciones de picos de voltaje y/o manipulado por personal no autorizado.
Reparación o sustitución del producto que, en su caso, se llevará a cabo en un plazo razonable y sin mayores inconvenientes para el consumidor, habida cuenta de la naturaleza del producto y de la finalidad que tuviera para el consumidor. Las reparaciones serán gratuitas para el consumidor en los conceptos de mano de obra, desplazamiento y materiales.
Los equipos y/o productos que requieren energía eléctrica, deberán tener obligatoriamente conexión a tierra, de lo contrario perderán la garantía (se recomienda el uso de estabilizador)
La garantía para los elementos de protección y/o estructuras como: lonas, sillines, pedales, carenajes, protectores, plásticos o piezas de caucho que requiere lubricación y ajustes, cuentan con 6 (seis) meses de garantía.
El responsable de la garantía no asume responsabilidad alguna por daños personales, a la salud de las personas o a la propiedad, que pudieran causar la mala instalación o el uso indebido del artefacto, incluyendo en ese último caso la falta de mantenimiento o el incumplimiento de las recomendaciones descritas en el manual de instrucciones y/o en el presente certificado de garantía.
Se exceptúan aquellos supuestos en los que la reparación o sustitución imponga al vendedor costes que no sean razonables en comparación con otras formas de saneamiento, cuando las mismas no perjudiquen al consumidor.

LA GARANTÍA NO CUBRE

El uso de la maquinaria en gimnasios, centros deportivos o institucionales.
Mala instalación, mal montaje o rotura de piezas por montaje inadecuado, (revise el manual del usuario donde se detallan las recomendaciones para la instalación y uso de la máquina).
Uso indebido de la máquina (exceso de tiempo, peso, etc.) o problemas derivados de una falta de mantenimiento (falta de lubricación, etc.) (revise el manual del usuario donde se detallan las recomendaciones para la instalación y uso de la máquina).
Reparaciones realizadas por personal no autorizado o aparatos abiertos o manipulados por personas no autorizadas por el fabricante.
Desviaciones del producto estándar, como ligeras vibraciones, ruidos o roturas de piezas que no afecten al funcionamiento de su máquina y que no sean atribuibles a un defecto de fabricación.
Aquellas piezas sometidas a desgaste por arañazos, rasguños, abrasiones, golpes, caídas, etc., provocadas por un mal cuidado.
Defectos en el aparato causados por daños en el transporte del mismo.

VIA DE RECLAMACIÓN

MANOS MAESTRAS
Direccion: Carrera 66 No 67A - 81 Oficina 201
Teléfono: (571) 7448746

Línea Nacional Gratuita: 018000188746
Mail: servicioalcliente@manosmaestras.com
Web: manosmaestras.com

IBT