BODYTONE

Manual de usuario: **SP TOUR1**

¡Importante!
Por favor leer todas las instrucciones cuidadosamente antes de utilizar este producto.
Conserve este manual para futuras referencias.

INSTRUCCIONES DE SEGURIDAD

IMPORTANTE

LEA EL SIGUIENTE MANUAL CUIDADOSAMENTE ANTES DE UTILIZAR ESTE PRODUCTO. EL FABRICANTE NO ASUME NINGUNA RESPONSABILIDAD POR DAÑOS O LESIONES AL USUARIO O A LA PROPIEDAD POR EL USO DE ESTE EQUIPO.

INSTRUCCIONES DE SEGURIDAD Y MANTENIMIENTO

Es responsabilidad del dueño del equipo asegurarse que todos los usuarios del mismo se encuentren informados de las medidas de seguridad y de la correcta utilización del producto en cuestión.

• Use el producto sólo como se describe en este manual.
• Coloque el producto sobre una superficie nivelada y estable, dejando libres al menos 2 metros de distancia a su alrededor. Se recomienda colocar una manta debajo del equipo para proteger el suelo y/o alfombra de cualquier daño posible.
• Mantenga el área de montaje limpia y bien iluminada. Las áreas oscuras y desorganizadas propician posibles accidentes.
• Mantenga el equipo en interiores, lejos de la humedad o el polvo. No coloque el equipo en el garaje, cabaña, cobertizo, jardín de invierno, patio, jardín, etc. o cerca del agua o líquidos. Omitir esta instrucción podría causar serios problemas de seguridad a su equipo.
• No opere el equipo donde se estén utilizando productos en aerosol o cuando se esté suministrando oxígeno.
• Mantenga a los niños menores de 12 años y a mascotas alejados del equipo en todo momento. Los niños no deben quedar solos en la habitación donde se encuentre el equipo.
• Las personas con alguna discapacidad no deben utilizar el equipo sin supervisión de personal calificado.
• Personas con tumores malignos, enfermedades preexistentes, bajo tratamiento, problemas cardíacos o algún instrumento electrónico implantado en el cuerpo, deben consultar a su médico antes de utilizar el equipo.
• Este producto no debe ser utilizado por mujeres embarazadas ni con su período.
• Nunca permita que más de una persona a la vez utilice el equipo.
• No utilice el equipo si siente cansancio o está bajo efectos de algún narcótico, fármacos o alcohol.
• Al utilizar el equipo se debe vestir ropa de ejercicio adecuada. No utilice ropa holgada ni joyas o accesorios que puedan atorarse en las partes mecánicas. Se recomienda vestir ropa de gimnasia tanto para hombres como para mujeres.
• Si siente mareos, náuseas, dolor en el pecho o cualquier otro síntoma anormal, deje de ejercitarse y consulte a su médico inmediatamente.
• El equipo es sólo de uso doméstico. No lo utilice con fines comerciales.
• Nunca use abrasivos o solventes para limpiar el equipo. Para prevenir posibles daños a la computadora, si tuviera, mantenga a los líquidos alejados de la misma así como también, evite que la luz solar esté en contacto con la misma.
• Luego de cada sesión de ejercicios, limpie las superficies del equipo con una franela humedecida con agua o seca para quitar el exceso de transpiración.
• Verifique y ajuste todas las partes regularmente. Reemplace cualquier parte dañada inmediatamente.
• Tenga cuidado al utilizar y mover el equipo para evitar lesiones.
• El correcto mantenimiento del producto es de suma importancia para asegurar el funcionamiento óptimo del equipo. El mantenimiento inapropiado o la falta del mismo, podría reducir significativamente la vida útil del equipo.
• No modifique la inclinación poniendo objetos debajo del equipo.

Advertencia: Antes de comenzar algún programa de ejercicios, consulte a su médico. Esto es especialmente importante para personas mayores de 35 años y/o con algún problema de salud preexistente.

Guarde estas instrucciones en un lugar seguro para futuras referencias.

LISTA DE PARTES

N°	DESCRIPCIÓN	CANT.
1	Soporte para celular	1
2	Computadora	1
3	Perno	4
4	Arandela	4
5	Sensor de pulso	2
6	Soporte	1
7	Terminación	2
8	Manubrio	1
9	Tornillo	3
10	Goma espuma	2
11	Pedal izquierdo	1
12	Tapa del cigüeñal	2
13	Tornillo	2
14	Cigüeñal izquierdo	1
16	Protector izquierdo de la correa	1
18	Perilla de tensión + freno de emergencia	1
19	Tornillo	2
20	Tapa plástica	1
21	Terminación	2
22	Tuerca de segurdad	1
23	Resorte	1
24	Tornillo	2
25	Tuerca de segurdad	1
26	Tuerca de segurdad	2
27	Soporte del freno	1
28	Fieltro	1
29	Tornillo	2
30	Tuerca	2
31	Rueda de transporte	2
32	Perno	2
33	Estabilizador frontal	1
34	Perno de carrocería	4
35	Terminación	4

LISTA DE PARTES

N°	DESCRIPCIÓN	CANT.
36	Asiento	1
37	Poste del manubrio	1
38	Terminación	2
39	Soporte del asiento	1
40	Poste vertical del asiento	1
41	Arandela A	1
42	Perilla de ajuste del asiento	1
43	Arandela B	1
44	Buje plástico	2
45	Perilla de ajuste	2
46	Tuerca	4
47	Arandela plana	4
48	Estructura principal	1
49	Estabilizador trasero	1
50	Rulemán	2
51	Correa	1
52	Placa de la correa	1
53	Eje	1
54	Perno	4
55	Protector derecho de la correa	1
56	Cigüeñal derecho	1
57	Soporte para botella	1
58	Pedal derecho	1
61	Aro	2
62	Tuerca	2
63	Tuerca del eje	3
64	Arandela	3
65	Eje del Flywheel	1
66	Rulemán del Flywheel	2
67	Tornillo	6
68	Placa del Flywheel	2
69	Flywheel	1

DIAGRAMA EXPLOTADO

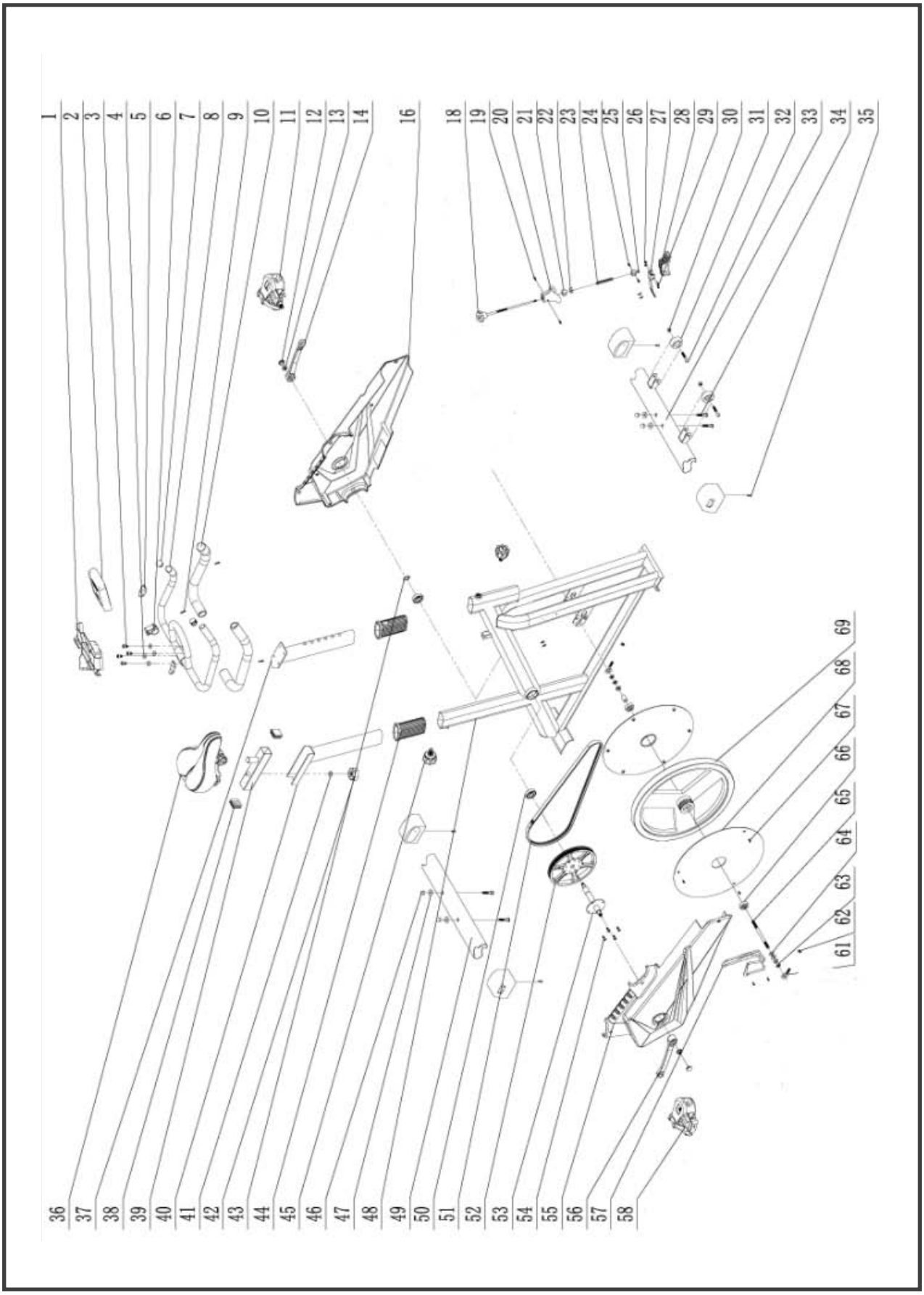

PASOS PARA ENSAMBLAR

PREPARACIÓN

A. Antes de comenzar a ensamblar, asegúrese de tener espacio suficiente alrededor.
B. Utilice las herramientas indicadas para ensamblar.
C. Antes de comenzar, asegúrese de poseer todas las partes necesarias.

El equipo debe ser utilizado por personas cuyo peso corporal no exceda los 120kg.

PASO 1

A. Una el estabilizador frontal (33) a la estruc¬tura principal (48) y ajuste con dos arandelas planas (47), dos tuercas ciegas (46) y dos pernos (34).
B. Una el estabilizador trasero (49) a la estructura principal (48) y ajuste con dos arandelas planas (47), dos tuercas ciegas (46) y dos pernos (34).

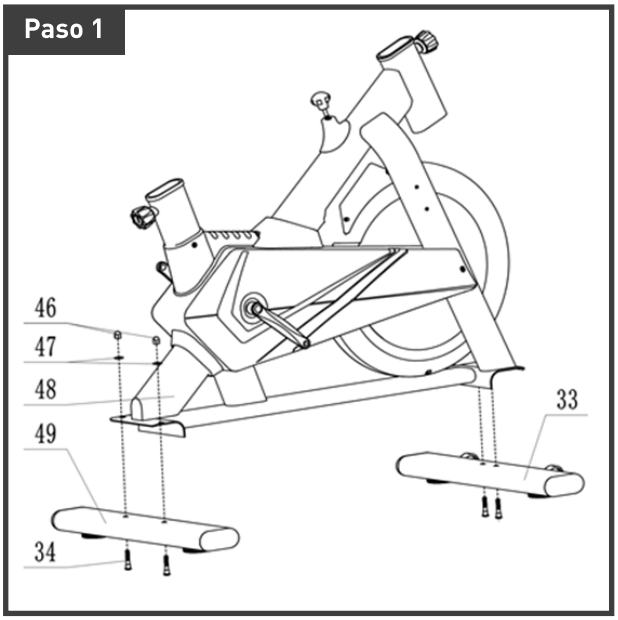

PASO 2

A. Afloje la perilla (45) y tírela hacia afuera.
B. Deslice el poste del manubrio (37) dentro de la estructura principal (48). Alinee los orificios en la posición deseada Cuando esté en la posición deseada, suelte la perilla y ajústela.
C. Fije el manubrio (8) al poste del manubrio (37) con cuatro arandelas abiertas (4) y cuatro pernos (3).
D. Fije la computadora (2) al manubrio y conecte los cables.

Atención: asegúrese que el manillar se encuentre ajustado correctamente.

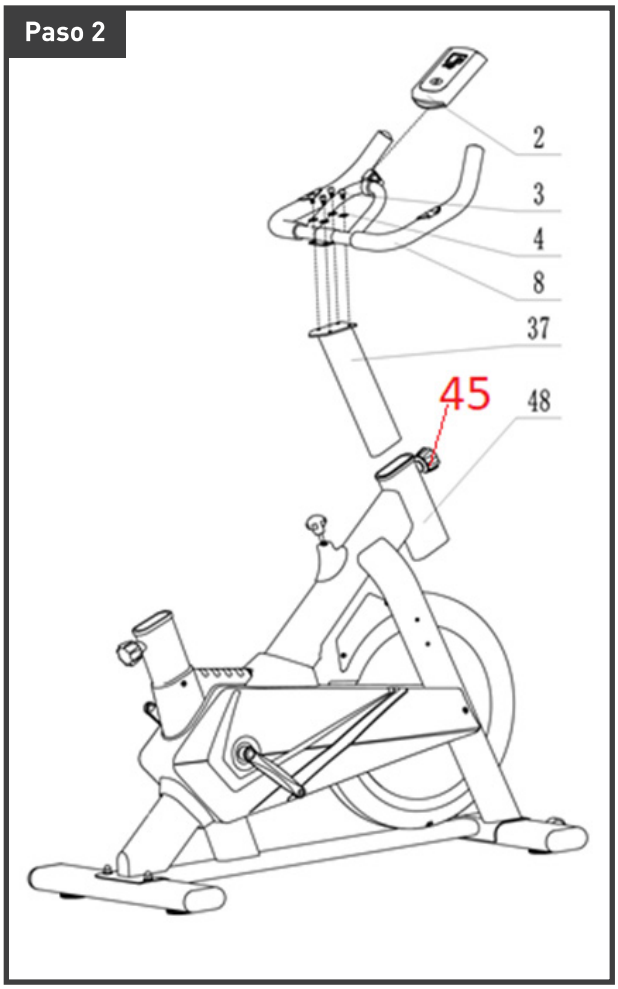

PASOS PARA ENSAMBLAR

PASO 3

A. Deslice el soporte del asiento (39) dentro del poste vertical del asiento (40). Alinee los orificios en la posición deseada y ajuste con la arandela plana (41) y la perilla (42).
B. Fije el asiento (36) al soporte del asiento (39) como muestra la figura.
C. Deslice el poste vertical del asiento (40) dentro del orificio de la estructura principal (48) y alinee los orificios en la posición deseada
D. Fije el poste vertical del asiento (40) utilizando la perilla (45).

Luego de ensamblado el equipo, se podrá ajustar la altura del asiento según las necesidades.

Paso 3

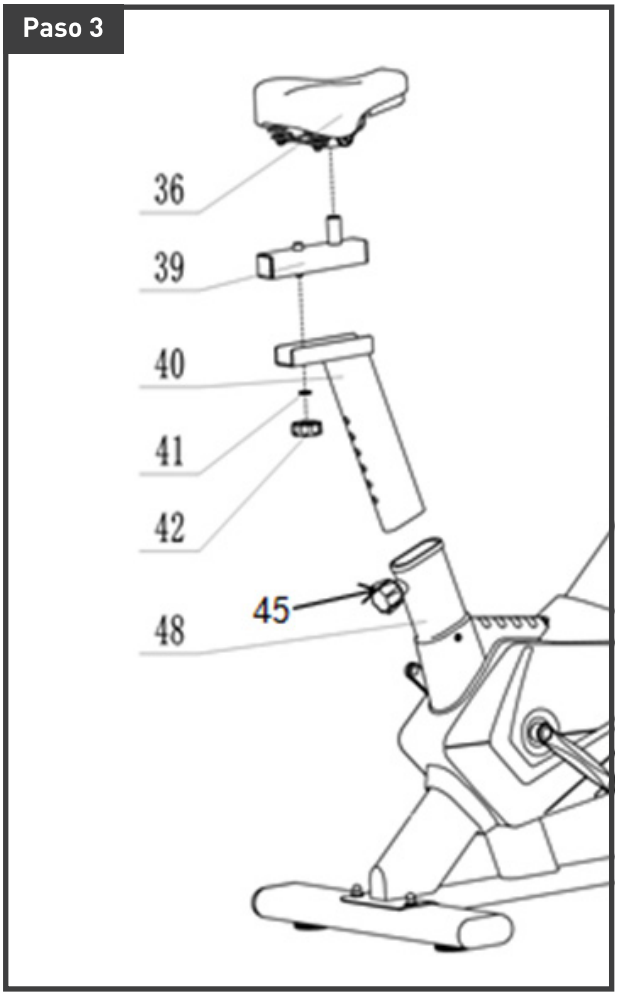

PASO 4

A. Conecte los pedales (11 y 58) a sus respectivos brazos del pedal. Nota: los pedales están marcados con "L" para el lado izquierdo y "R" para el lado derecho.
B. Una el soporte para botella (57) a la estructura principal y ajuste con los pernos pre-ensamblados en el tubo.

Nota: El brazo del pedal derecho es aquel en el lado derecho de la bicicleta, desde la posición de sentado sobre la misma. El pedal derecho debe ser ajustado girándolo en sentido horario y el pedal izquierdo debe girarse en sentido anti-horario.

Paso 4

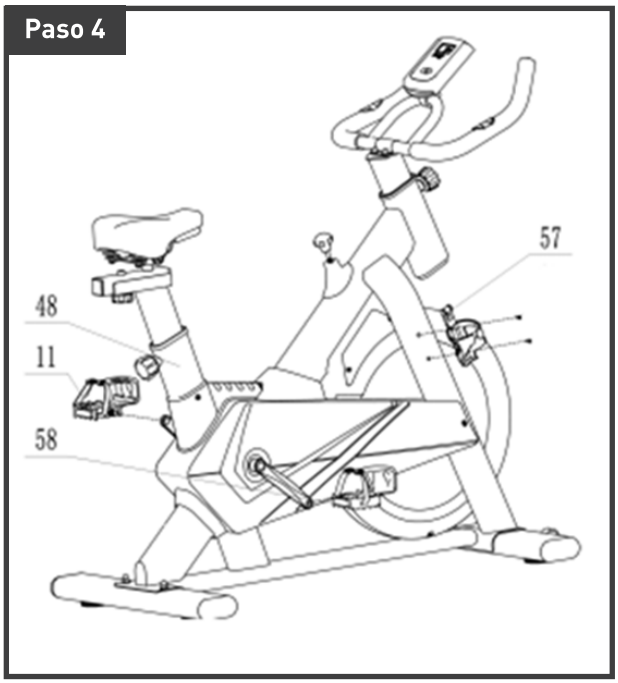

AJUSTE DE TENSIÓN

A. Ajuste de tensión: Incrementar o reducir la tensión le permitirá variar el nivel de resistencia del ejercicio.

• Para incrementar la tensión y la resistencia (requiere de más fuerza en el pedal), gire la perilla de tensión y freno de emergencia (18) hacia la derecha.
• Para reducir la tensión y la resistencia (requiere de menos fuerza en el pedal), gire la perilla de tensión y freno de emergencia (18) hacia la izquierda.

B. Freno de emergencia: Utilice esta función cuando deba bajarse o detener la rueda de la bicicleta. Para frenar el equipo simplemente presione la perilla (18) hacia abajo.

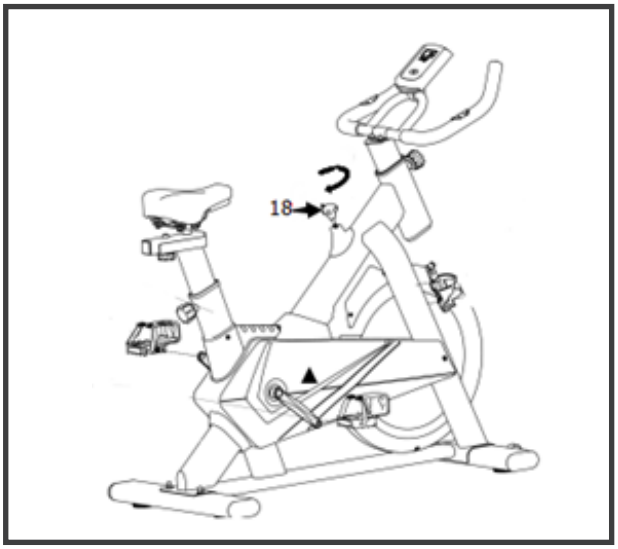

AJUSTE

Altura del asiento: afloje la perilla de ajuste del asiento (45), tire hacia afuera y regule la altura. Asegúrese que los orificios estén alineados, suelte la perilla y ajuste nuevamente.
Mover el asiento: afloje la perilla (42) y deslice el asiento hacia adelante o atrás, según su deseo. Una vez regulado, ajuste la llave nuevamente.
Altura del manubrio: afloje la perilla (45) en la parte frontal y regule la altura. Asegúrese que los orificios estén alineados y vuelva a ajustar la perilla.

IMPORTANTE: Retire todas las piezas del empaque e inspeccione si hay daños. Si es posible, conserve los materiales de embalaje.

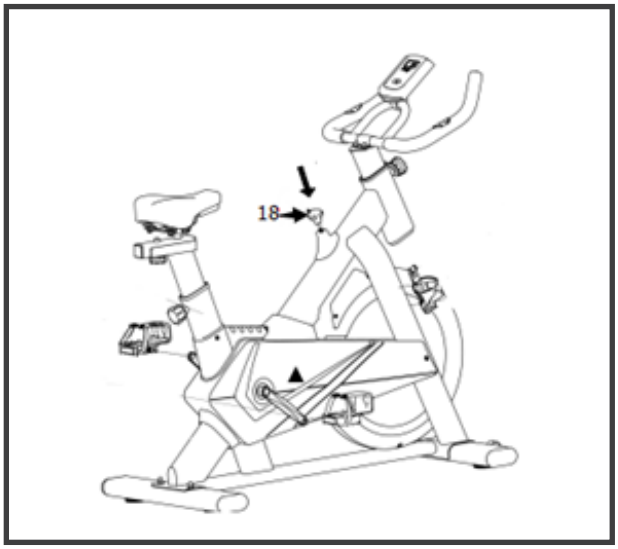

INSTRUCCIONES DE LA COMPUTADORA

FUNCIONES Y CARACTERISTICAS

• **AUTO SCAN:** Al presionar el botón MODE, la pantalla mostrará los valores de: "TIME", "SPEED", "DISTANCE", "CALORIE". Cada función se mostrará por 6 segundos.

• **TIME** (tiempo): Muestra el tiempo de ejercitación acumulado desde 0:00 a 99:59 minutos.

• **SPEED** (velocidad): Muestra la velocidad desde 0.0 a 99.9 kph ó mph. El valor se mantiene en la pantalla continuamente.

• **DISTANCE** (distancia): Muestra la distancia total acumulada desde 0.0 a 999.9 km ó ml.

• **CALORIES** (calorías): Muestra las calorías consumidas hasta 9999 Kcal.

Nota: Esto es sólo una guía aproximada para usar como comparación en diferentes ejercicios, no puede ni debe ser tomado para propósitos médicos.

• **ODO/TOTAL DIST** (distancia total): Muestra la distancia acumulada durante el ejercicio desde 0 a 9999km ó ml.

• **PULSE** (pulso): Muestra el pulso actual de 40 a 240 l/m.

OPERACIONES:

MODE: Presione esta tecla para seleccionar la función deseada.

• **AUTO ON/OFF:** La computadora se encenderá automáticamente si registra señal de movimiento. Si no registra señal durante 4 minutos, se apagará automáticamente.

• **RESETEAR:** La computadora puede ser reseteada presionando MODE por 3 segundos o cambiando las baterías.

• **ESCANEAR:** Presione el botón hasta que la función SCAN aparezca.

• **TIEMPO:** Presione el botón hasta que la función TIME aparezca. La computadora contará su tiempo de carrera.

• **VELOCIDAD:** Presione el botón hasta que la función SPEED aparezca. La computadora mostrará su velocidad actual.

• **DISTANCIA:** Presione el botón hasta que la función DIST aparezca. La computadora mostrará la distancia recorrida.

• **CALORIAS:** Presione el botón hasta que la función CAL aparezca. La computadora mostrará el consumo de calorías.

• **ODOMETRO:** Presione el botón hasta que la función ODO aparezca. La computadora mostrará la distancia total acumulada.

• **PULSO:** Presione el botón hasta que la función PULSE aparezca. La pantalla mostrará las pulsaciones en latidos por minuto (40-240l/m). Coloque ambas palmas en los sensores de pulso y espere 3 segundos para visualizar los datos.
Nota: Esto es sólo una guía aproximada para usar como comparación en diferentes ejercicios, no puede ni debe ser tomado para propósitos médicos.

La computadora utiliza dos baterías "AA".

ESTE PRODUCTO ES PARA USO EXCLUSIVO DOMÉSTICO, NO APTO PARA USO EN ESTABLECIMIENTOS PROFESIONALES O DE SALUD DE NINGÚN TIPO.

NO SE ACEPTAN RECLAMOS POR LOS PRODUCTOS QUE PRESENTEN LAS SIGUIENTES CARACTERÍSTICAS:

- Golpes.
- Caídas.
- Mal uso.
- Instalación o armado incorrecto o inadecuado; uso excesivo, comercial y/o profesional del producto.
- Daños producidos por oxidación, sulfatación, humedad, exposición a la lluvia y/o al agua o a fuentes de calor excesivo, uso de abrasivos, corrosión.
- Daños causados por la adaptación de piezas y/o accesorios que no pertenezcan al producto.

BT