## INSTALACIÓN PARA GABINETES DE COCINA
*INSTALLATION KITCHEN CABINET*

***Al finalizar el ajuste de los minifix, proceda a poner las tapas minifix***

**IMPORTANTE**

*Medir y marcar las distancias como muestran las figuras, recuerde que las líneas deben estar niveladas*

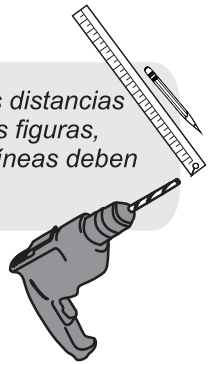

***MEDIDAS EN CENTÍMETROS -cm-***

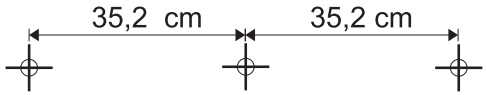


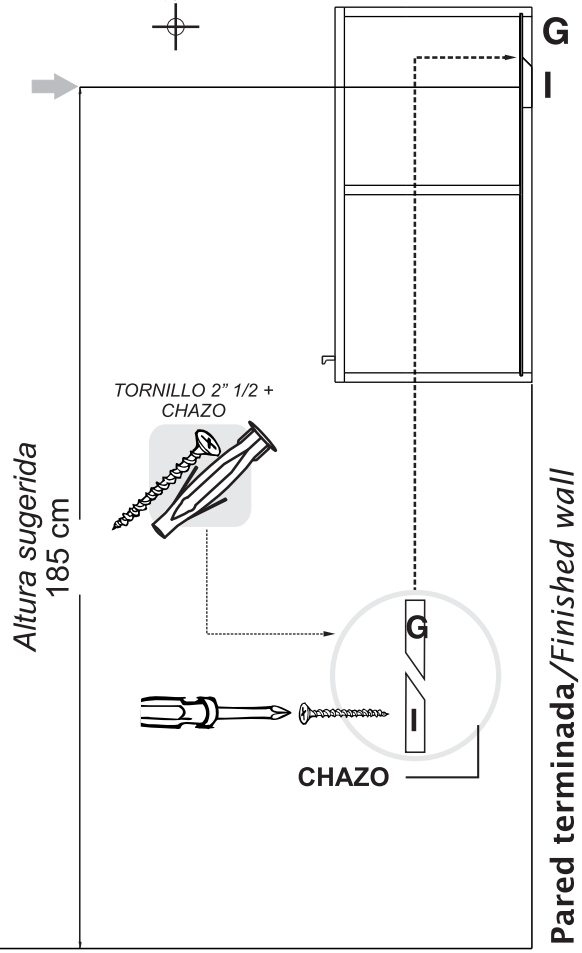

Al terminar de armar desprenda los adhesivos. (en caso de que queden residuos de pegante, limpie la superficie con alcohol). No utilice elementos cortopunzantes, disolventes, removedores u otros líquidos que puedan afectar la apariencia del mueble.

RTA muebles

# INSTRUCCIONES DE ENSAMBLE
## ASSEMBLY INSTRUCTIONS

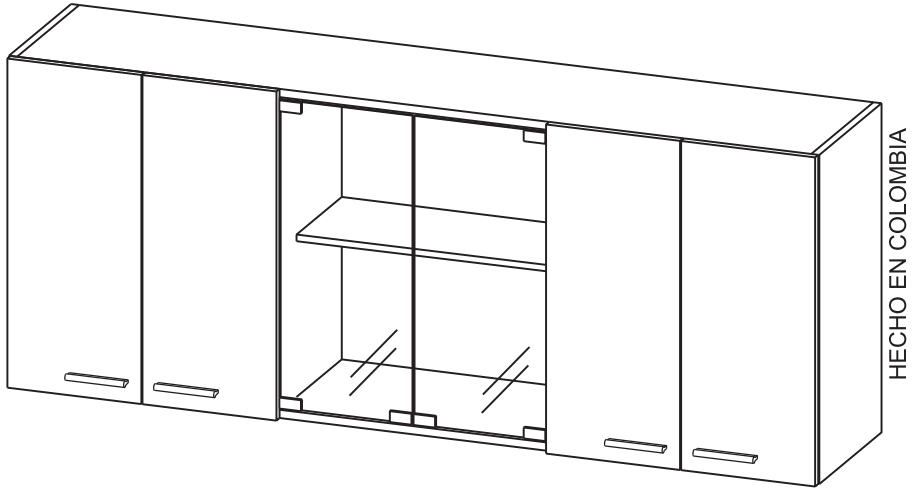


Alto/ *Height*: 60 cm / *23.62 in*
Ancho/ *Width*: 150 cm / *59.05 in*
Fondo/ *Depth*: 31,5 cm / *12.40 in*

**LOTE No:** _____

By: RTA muebles
TEL (572) 691 17 00
PBX (572) 695 91 81
CALI - COLOMBIA
***www.rta.com.co***

**GABINETE SUPERIOR**
**1.50 VIDRIO**
**GABINETE SUP COCINA WENGUE**
***/GLASS 1.50***
***Upper Kitchen Cabinet***

## RECOMENDACIONES IMPORTANTES
KEY RECOMMENDATIONS

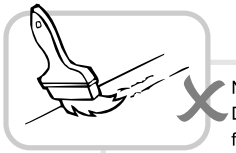

NO pinte el mueble / Do not paint the furniture.

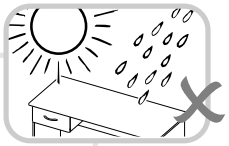

NO mojar o ubicar a la intemperie / Do not expose to rain or direct sun.

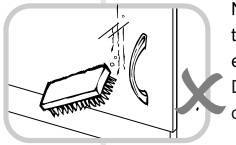

NO lavar las manijas o tiraderas con jabones o elementos abrasivos / Do not wash handles or dumps with soap or abrasives.

NO sobrecargue el mueble. no exceda el peso de 30 kilos para gabinetes de cocina / Do not overload the cabinet. Weight max. 66lbs for kitchen cabinets.

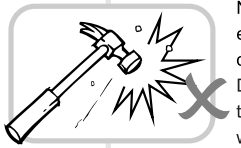

NO golpear ni martillar el mueble (hágalo sólo donde se indique) / Do not hit or hammer the furniture (just do it where is indicated).

NO permita que los niños manipulen el mueble, puede voltearse y lastimarlos / Do not allow children to handle the cabinets or drawers, they could get hurt.

SIEMPRE levante el mueble entre dos personas, NO lo arrastre / Do not drag thefurniture. Lift it between two people.

Limpie con paño seco , / Clean with a dry cloth.

## *HERRAJES BÁSICOS PARA MUEBLES RTA*
### *BASIC HARDWARE FOR RTA FURNITURE*

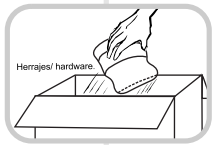


1. Abrir la caja del mueble y buscar la bolsa con los herrajes / Open the box and look for the hardware bag.

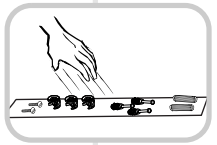

3. Separe los herrajes para facilitar su identificación durante el armado / Separate hardware for easy identification during assembly.

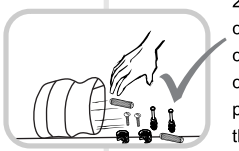

2. Abrir el paquete y comprobar que el contenido de las piezas es correcto / Open the package and verify that the content of the pieces is correct.

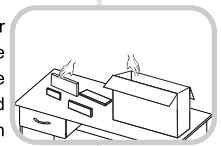

4. Arme el mueble en un lugar limpio y en una superficie plana / RTA furniture must be assembled in a clean place and on a flat surface.

RTA muebles



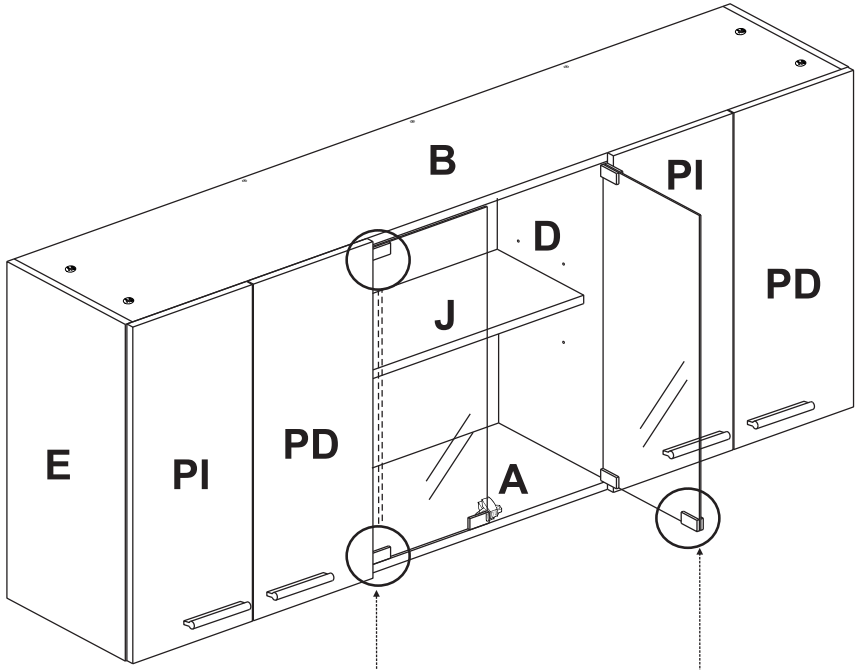


### *VIDRIO*

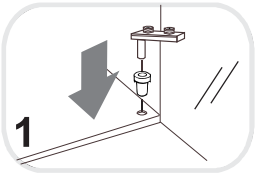


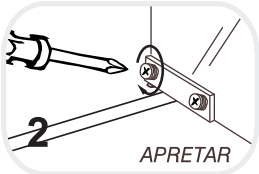


BISAGRA VIDRIO PIVOTE

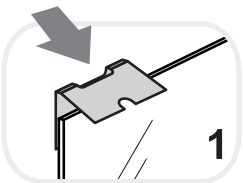


PEGAR CINTA

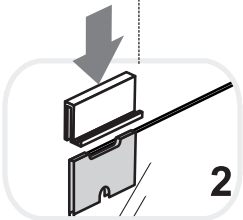


INTRODUCIR A PRESIÓN LA MANIJA

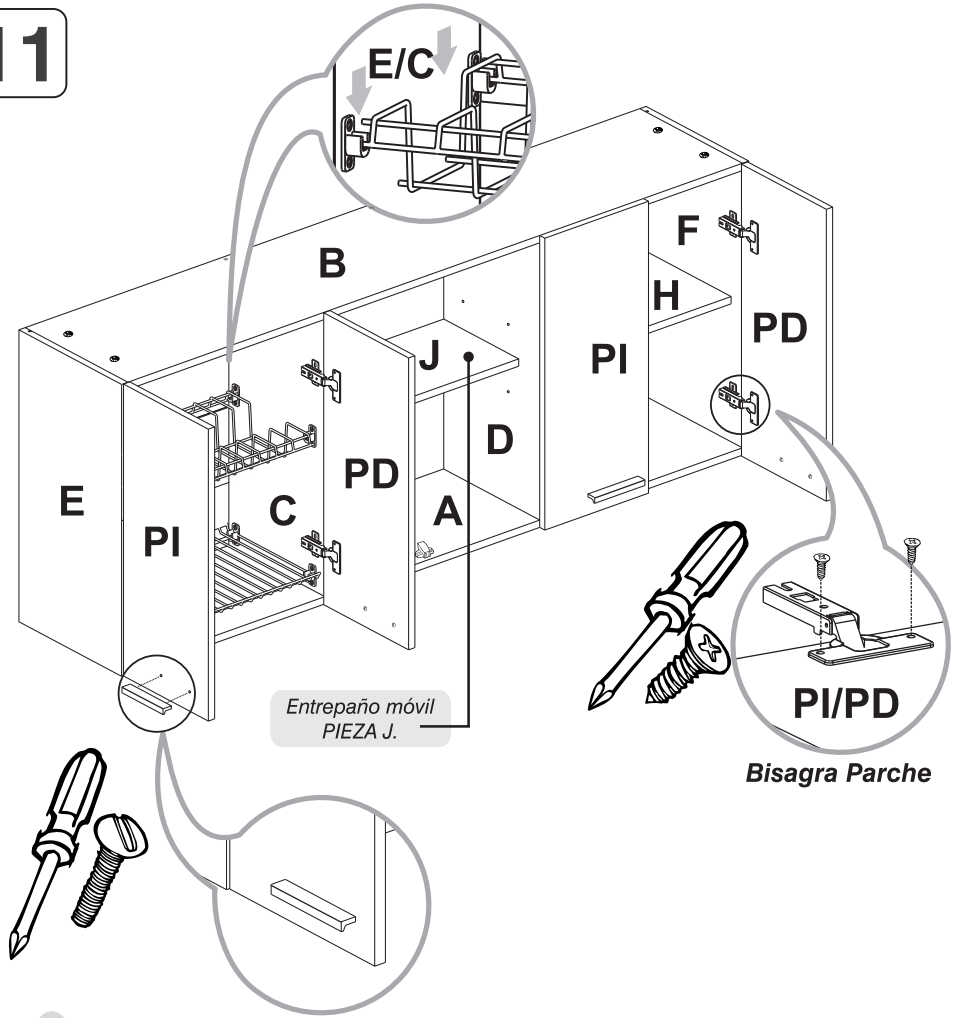


*Bisagra Parche*

***INSTALACIÓN BISAGRAS***
***aplica para todas las bisagras***

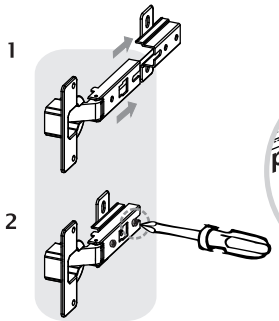


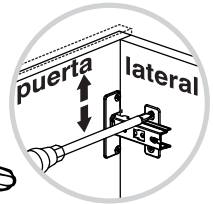


**AJUSTE DE ALTURA**

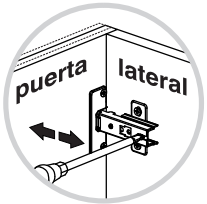


**AJUSTE DE PROFUNDIDAD**

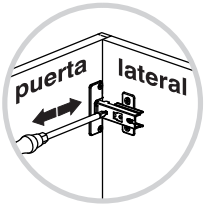


**AJUSTE LATERAL**

## RECOMENDACIONES DE ENSAMBLE / ASSEMBLY RECOMENDATIONS

El buen funcionamiento del mueble depende de un adecuado ensamblaje
An excellent furniture´s performance relies on a solid and a suitable assembly.

### MINIFIX / CONNECTOR - DOWELS

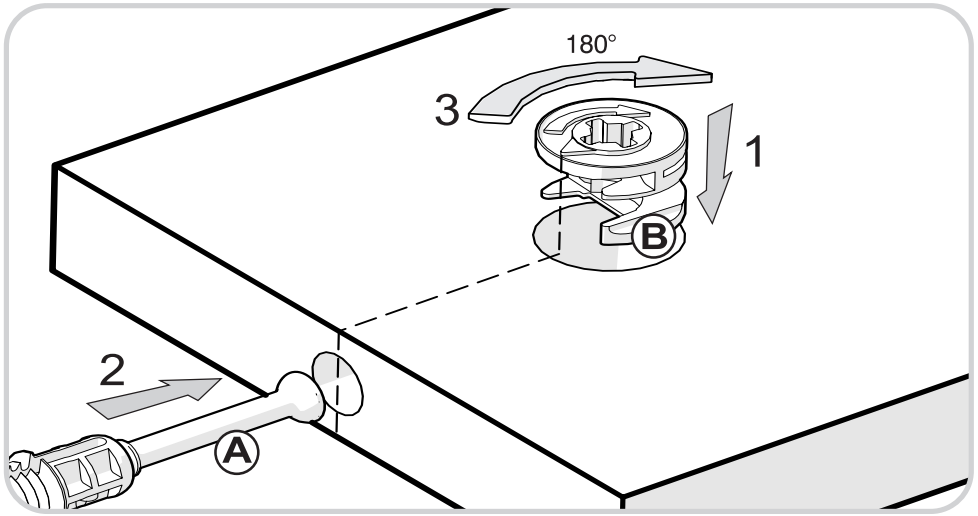


**Sistema de unión compuesto por un perno (A) y una caja minifix (B).**
**(1) Se inserta la caja minifix dentro de la perforación ubicada en la cara de la pieza, la flecha debe apuntar siempre a la dirección de la perforación por donde entrará el perno.**
**(2) Se debe insertar el perno por su parte plástica en las perforaciones que se indiquen, luego se inserta la punta metálica en la perforación para que su cabeza quede al interior de la caja minifix.**
**(3) Girar la caja minifix 180° para apretar las dos piezas.**
It´s a fitting system made of a spreading bolt (A) and a minifix cam (B).
(1) Insert the minifix cam in the hole placed in the face of the panel with the arrow ponting towards the hole where the bolt will fit.
(2) Insert the bolt with its plastic base in the shown holes, then insert the metallic bolt head in the holes so it fits inside the minifix cam.
(3)Tight the panels by turning the minifix cam 180°.

### TARUGOS O TAQUETES / FLUTED DOWEL PIN

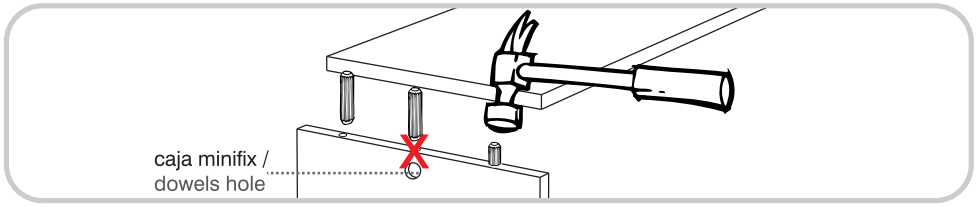


**Es un pedazo de madera corto y grueso, de aproximadamente 5 a 10 cm de largo, que sirve para amarrar el mueble y darle resistencia.**
It´s a short and thick piece of wood, 1,9 to 3,9 inches aproximately, which is used to tie the cabinet and give it resistence.

## **RECOMENDACIONES IMPORTANTES** / KEY RECOMMENDATIONS

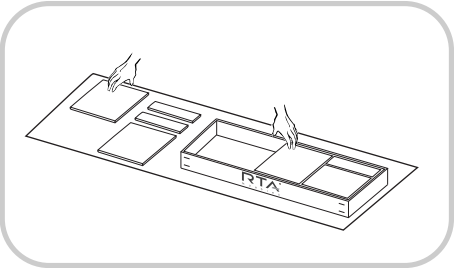


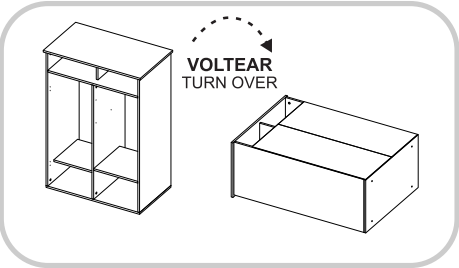


Se recomienda armar el mueble sobre la caja o una superficie lisa para no rayarlo. It is recommended to assemble the product on the box or on a flat surface to not scratch it.

Voltear el mueble cuidadosamente para ensamblar los fondos. Carefully turn over the cabinet to assemble the back panels.

## **PESO MAX. SUGERIDO EN MUEBLE (Kg)** / MAX SUGGESTED LOAD (Kg)

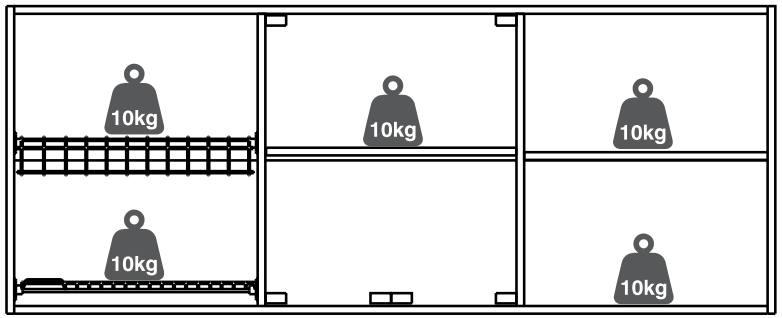


**NOTA: La resistencia a las cargas puede variar dependiendo si es una carga distribuida o una carga puntual, las gráficas corresponden a cargas puntuales, NO exceder los pesos sugeridos** / NOTE: The load capacity depends if it is a *point load* or if it is an *uniform distributed load, do not exceed the suggested loads.*

**9**

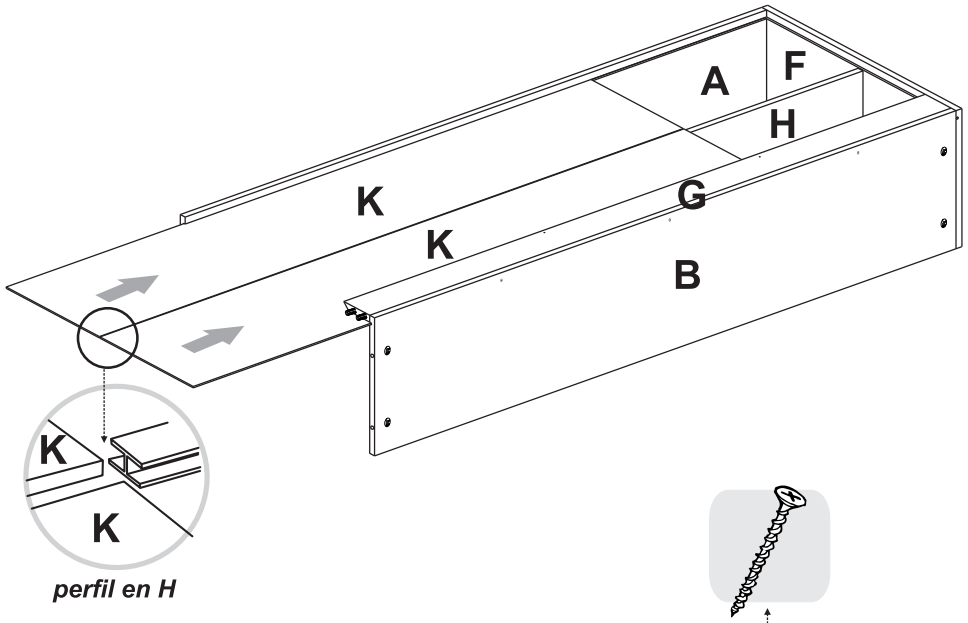


***perfil en H***

**10**

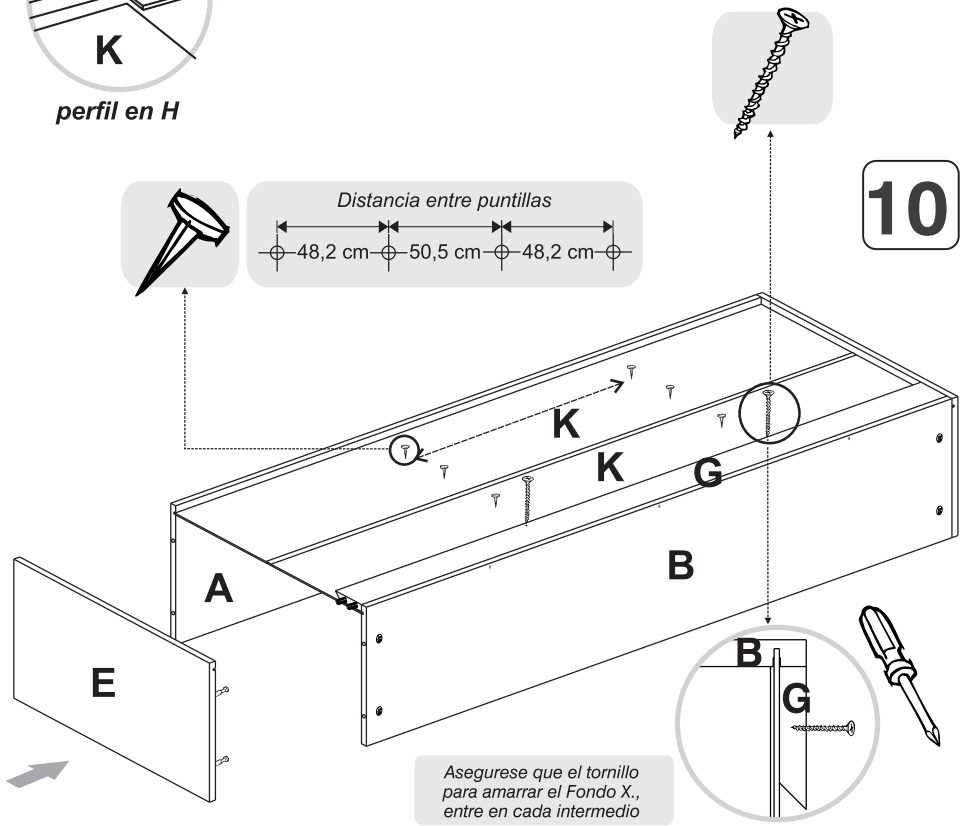


*Asegurese que el tornillo para amarrar el Fondo X., entre en cada intermedio*

## 7

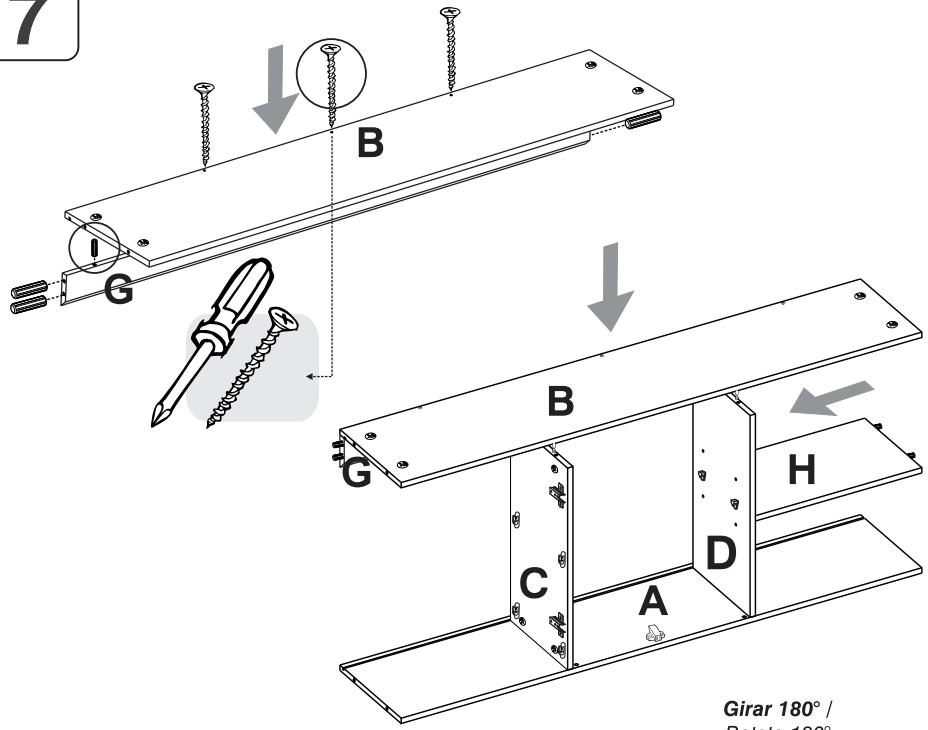


## 8

*No olvide apretar todos los conectores*

***Girar 180°*** / *Rotate 180°*

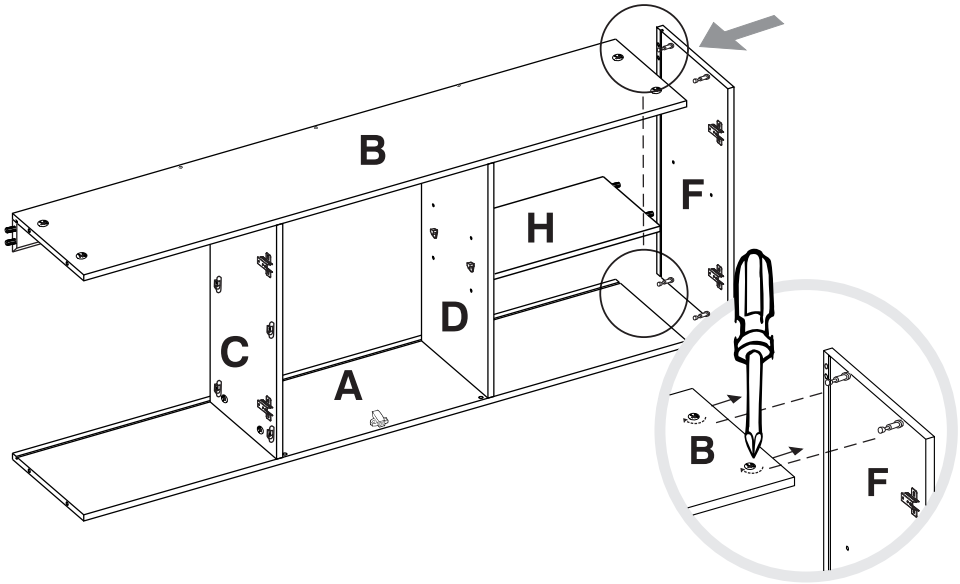


# HERRAJES PARA ARMADO
## *ASSEMBLY HARDWARE*

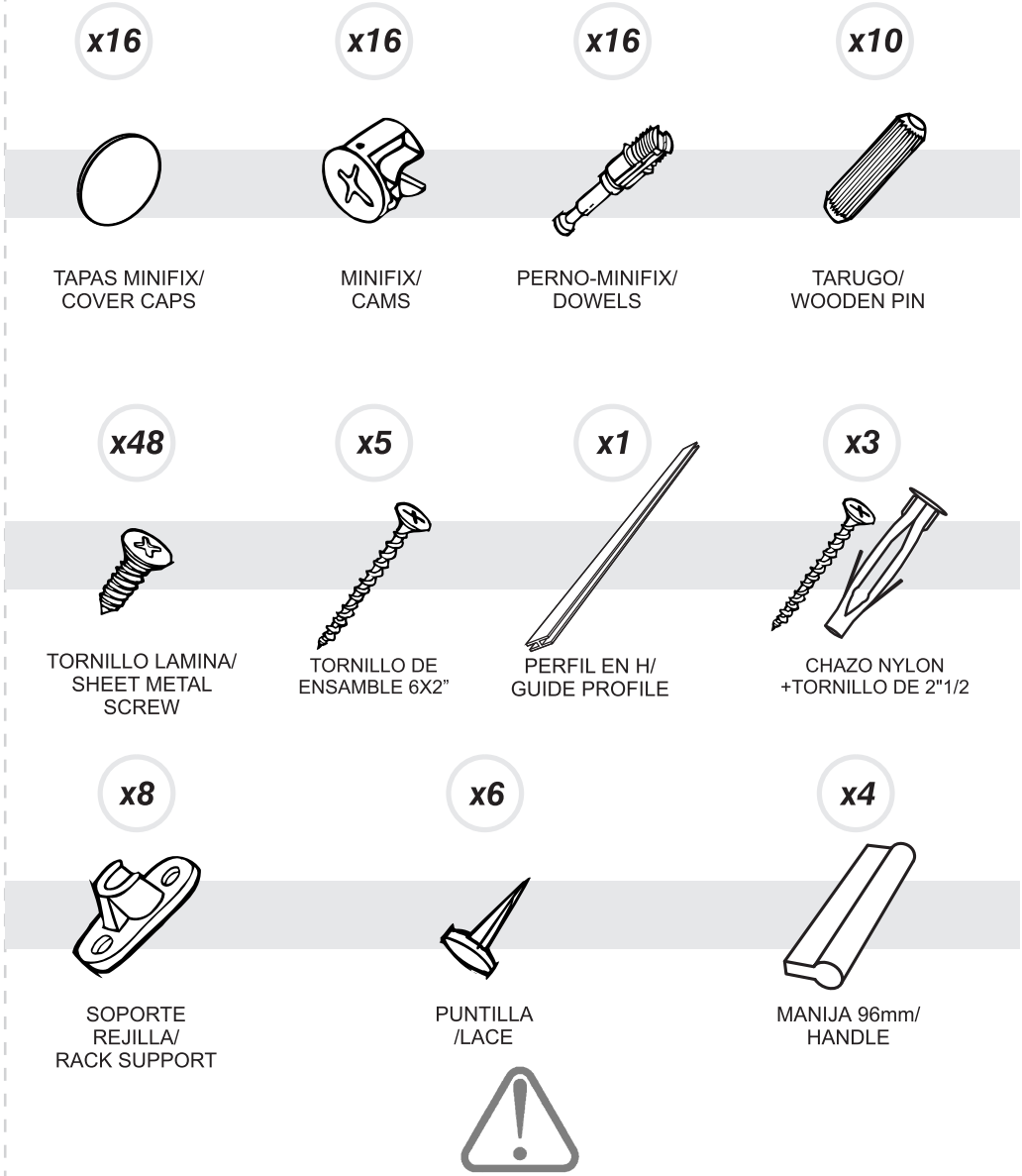


TENER PRECAUCIÓN AL ABRIR LA BOLSA DE HERRAJES PARA NO EXTRAVIAR NINGUNO. COMPRUEBE QUE EL CONTENIDO DE LAS PIEZAS SEA EL CORRECTO. EN CASO QUE FALTE ALGUNA PIEZA O ESTE DEFECTUOSA DEVUELVA LAS PIEZAS AL ALMACÉN CON SU FACTURA PARA EFECTUAR EL CAMBIO DE LAS PIEZAS Y/O LOS HERRAJES LO MÁS PRONTO POSIBLE./ *PLEASE BE CAUTIOUS WHEN OPENING THE HARDWARE BAG TO NOT LOSE ANY. CHECK THE CONTENTS OF THE PARTS ARE CORRECT. IF ANY PART IS MISSING OR IMPERFECT PLEASE RETURN THE PARTS TO THE STORE WITH THE PRODUCT INVOICE ATTACHED TO MAKE EFECTIVE THE REPLACEMENT OF THE IMPERFECT PIECES OR HARDWARE AS SOON AS POSSIBLE.*

# HERRAJES PARA ARMADO
*ASSEMBLY HARDWARE*

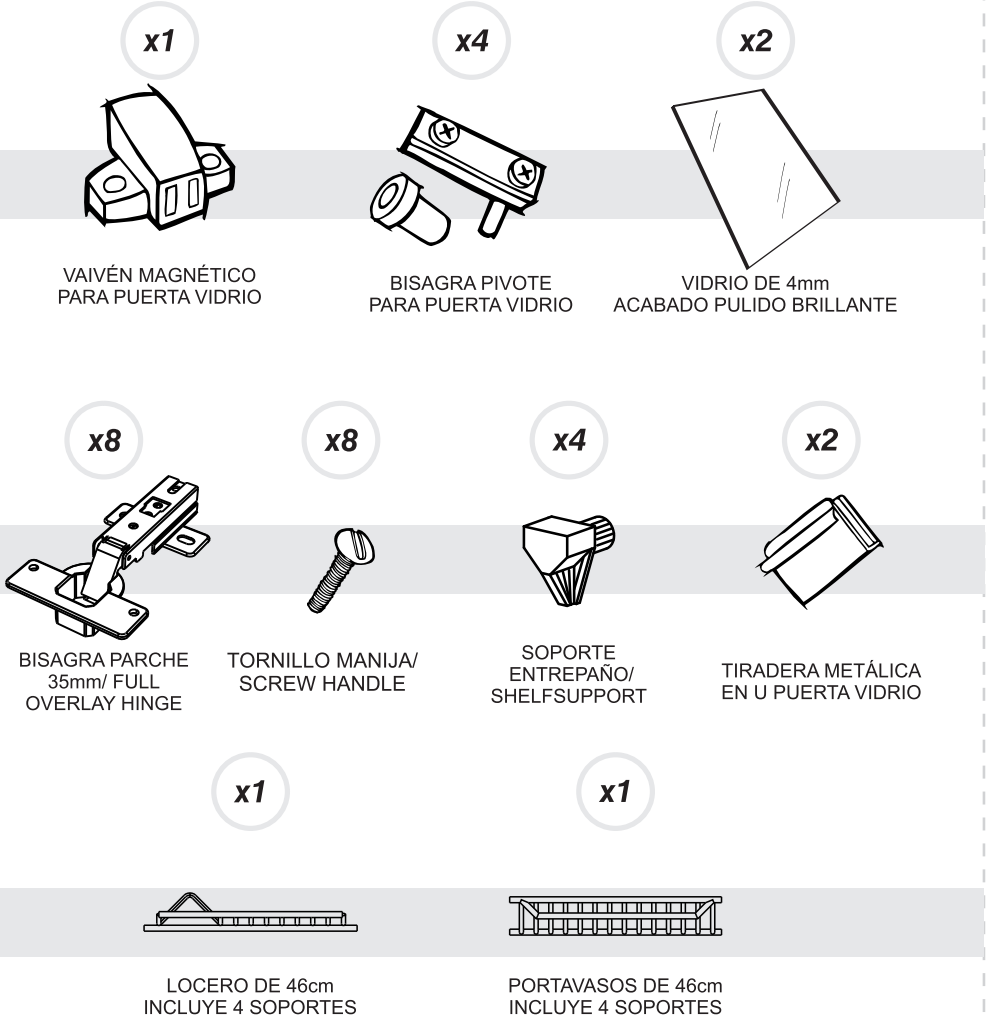


**IMPORTANTE**

TENER PRECAUCIÓN AL ABRIR LA BOLSA DE HERRAJES PARA NO EXTRAVIAR NINGUNO. COMPRUEBE QUE EL CONTENIDO DE LAS PIEZAS SEA EL CORRECTO. EN CASO QUE FALTE ALGUNA PIEZA O ESTE DEFECTUOSA NO DEVUELVA EL MUEBLE AL ALMACÉN, LE AGRADECEMOS LLAMAR DE INMEDIATO A LA EMPRESA TEL: 57(4) 3252280 FAX: 57(4) 3140701 MEDELLÍN - COLOMBIA, TEL: 57(2) 6911700 FAX: 57(2) 6611700 EXT118 CALI - COLOMBIA O ESCRIBIR AL CORREO ELECTRÓNICO comercial@rta.com.co INCLUYENDO EL NUMERO DE LA REFERENCIA Y EL NOMBRE DEL MUEBLE Y ASÍ PODER RESOLVER SU PROBLEMA LO MAS PRONTO POSIBLE.

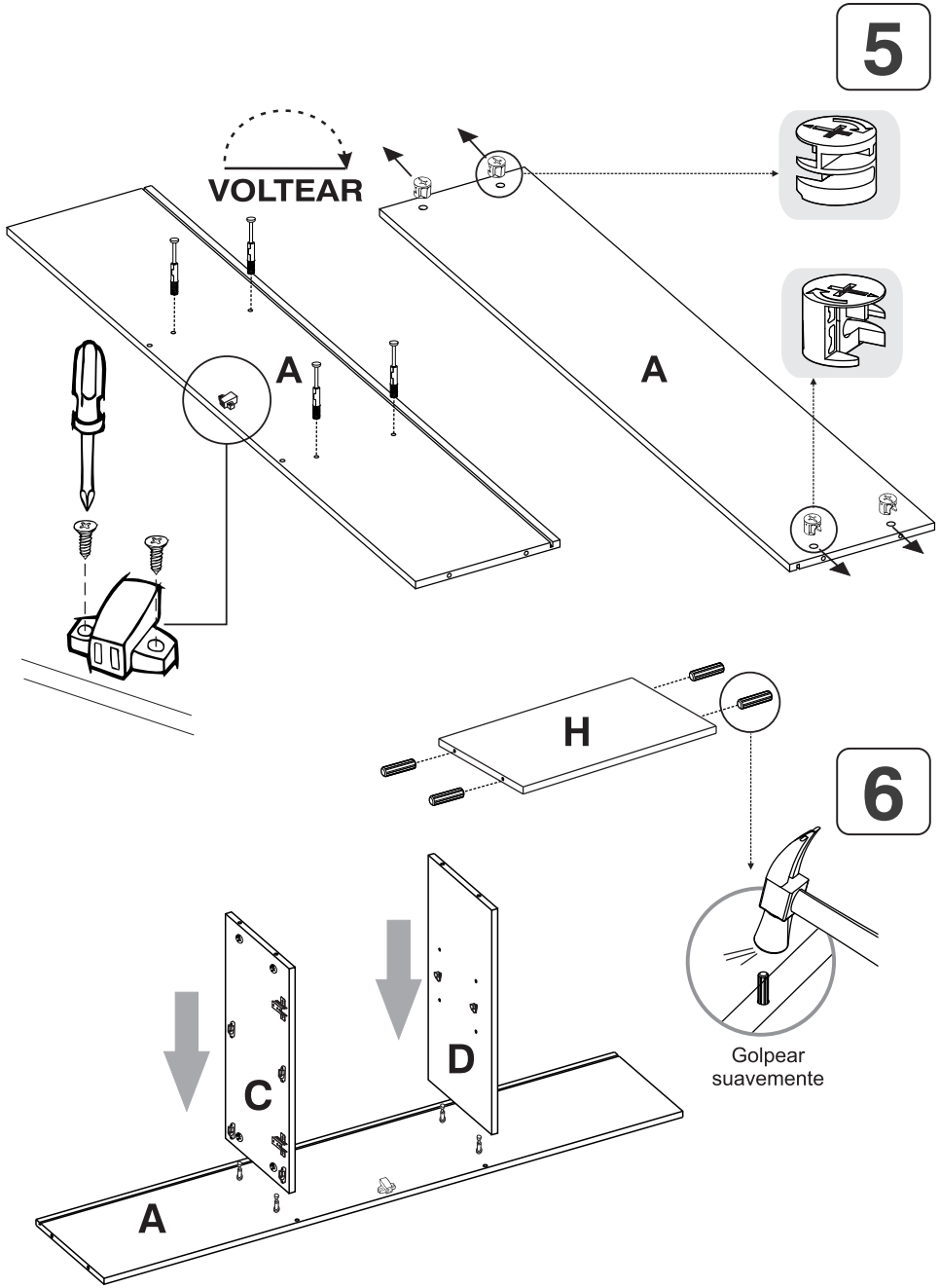


**IMPORTANTE**

*SE RECOMIENDA ARMAR EL MUEBLE SOBRE LA CAJA O SOBRE UNA SUPERFICIE LISA, PARA NO RAYARLO.*

## 3

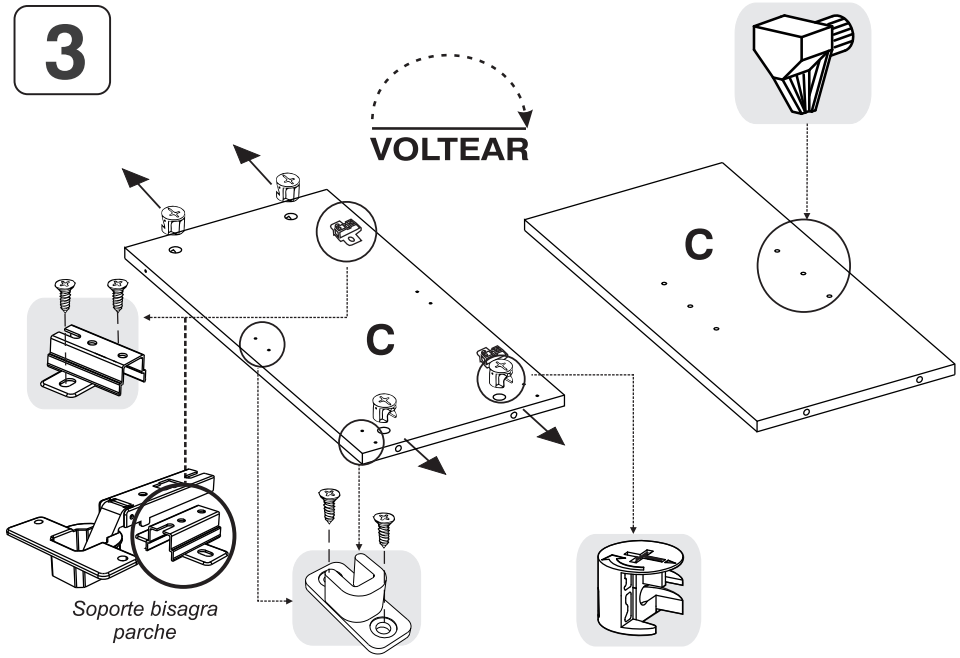


## 4

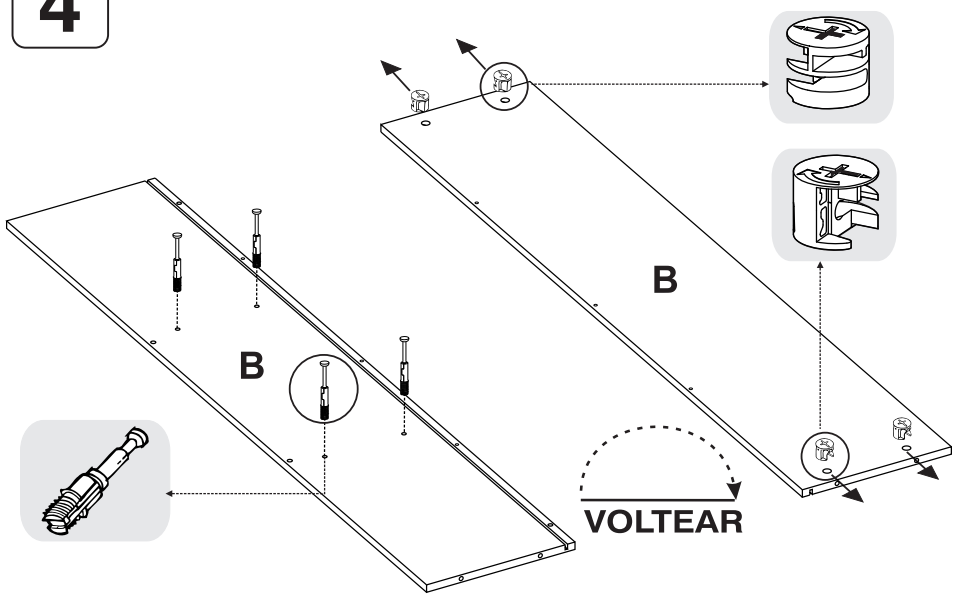


## PIEZAS DE ARMADO
*ASSEMBLY PARTS*

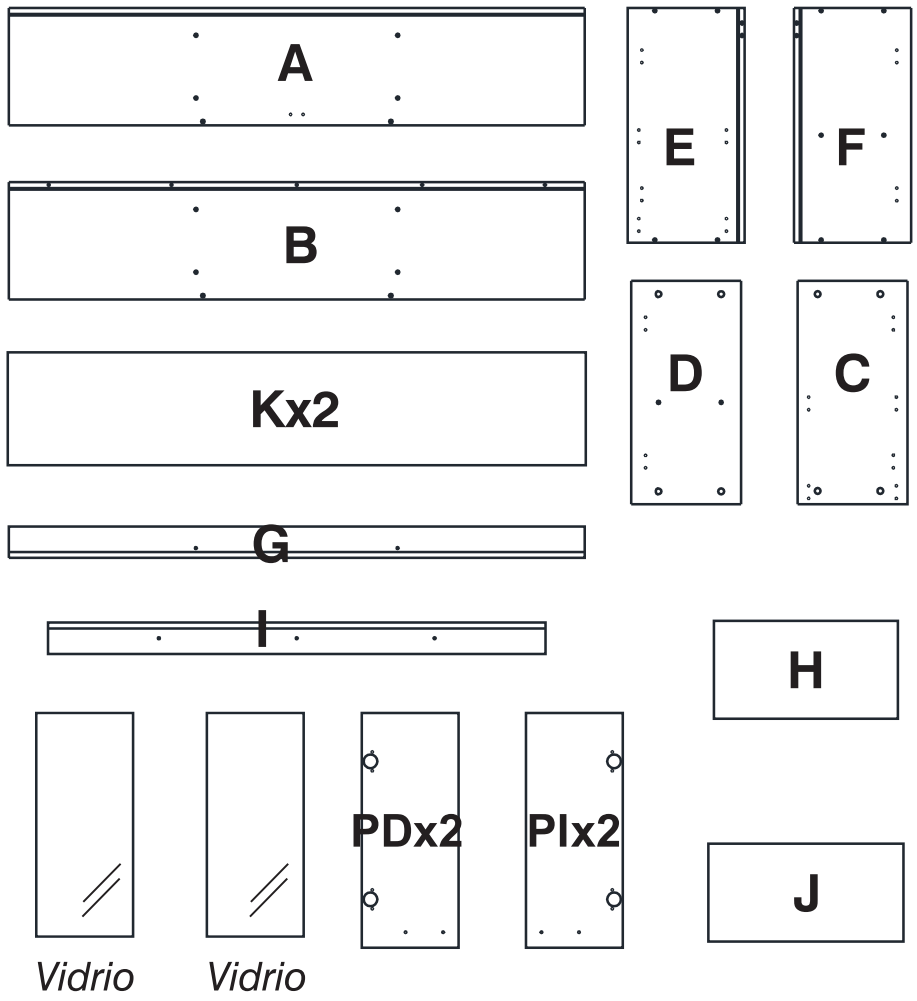


ANTES DE EMPEZAR A ARMAR EL MUEBLE LEA DETENIDAMENTE LAS INSTRUCCIONES. SE RECOMIENDA ARMAR EL MUEBLE SOBRE LA CAJA O SOBRE UNA SUPERFICIE LISA Y CUBIERTA, PARA NO RAYARLO / *BEFORE STARTING TO ASSEMBLE THE CABINET, CAREFULLY READ THE INSTRUCTIONS. IT IS RECOMMENDED TO ASSEMBLE THE FURNITURE ON THE BOX OR ON A FLAT AND COVERED SURFACE IN ORDER TO NOT SCRATCH THE PRODUCT.*

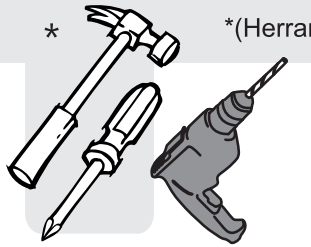

*(Herramientas NO incluidas) *Tools NOT Included*

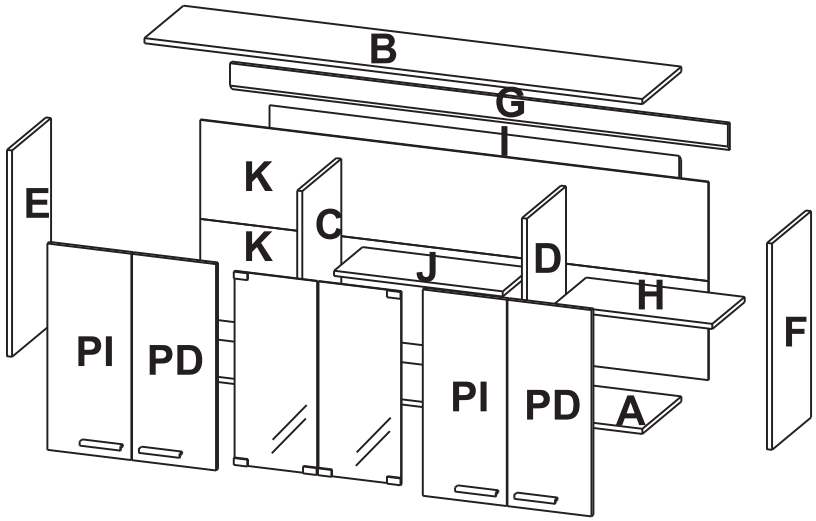

*SE RECOMIENDA ARMAR EL MUEBLE ENTRE DOS PERSONAS*

**1**

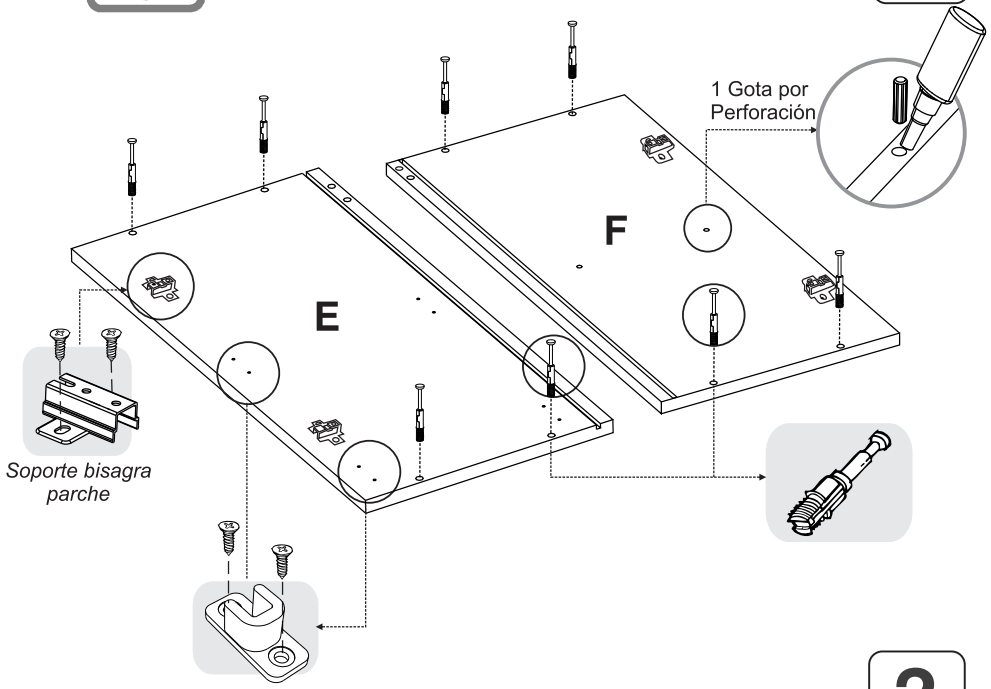

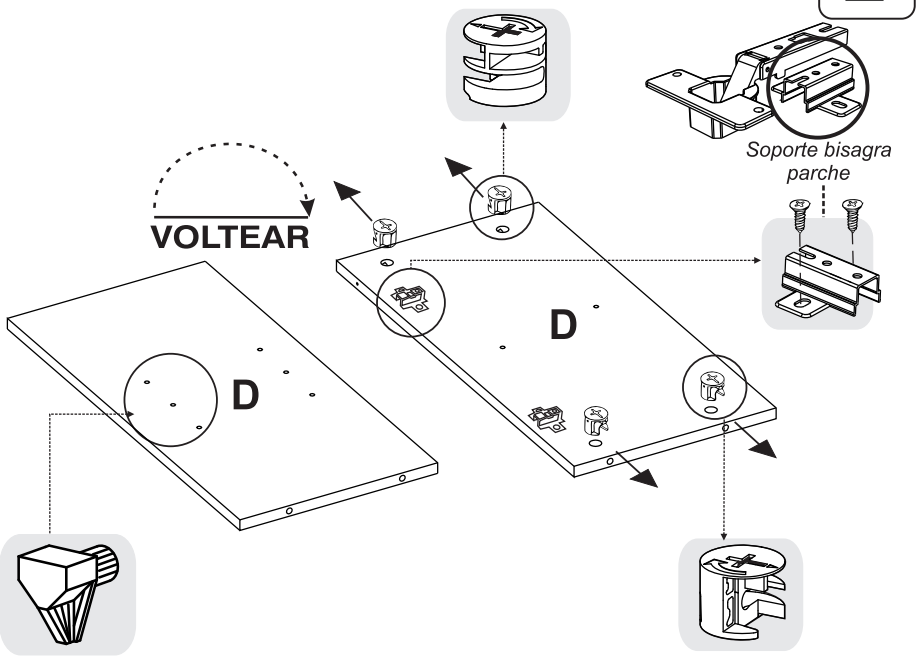
**2**